HASZNÁLATI UTASÍTÁS

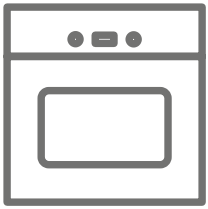

BEÉPÍTHETŐ SÜTŐHÖZ

12263.3eTcPrDpsScJNkS / ED57527B X-TYPE PYRO

IO-CBI-1665 / 8508634
(08.2021 v3)

Tisztelt vásárló

Mától a mindennapi teendőink egyszerűbbé válnak, mint valaha. Ez a készülék **Amica** a rendkívüli könnyű használat és a kiváló hatékonyság kombinációja. A használati utasítás elolvasását követően a használat nem jelent majd problémát.

A gyárat elhagyó készülékeket alaposan ellenőrizték a minőségellenőrző osztályon a becsomagolás előtt a biztonságot és a funkcionalitást illetően.

Kérjük Önöket, hogy a készülék üzembe helyezése előtt figyelmesen olvassák el a használati utasítást. A használati utasításban foglaltak betartása segít megelőzni a helytelen üzemeltetést. A használati utasítást meg kell tartani és el kell rakni úgy, hogy szükség esetén kéz alatt legyen.

A balesetek elkerülése érdekében gondosan követni kell a használati utasításban foglaltakat.

Tisztelettel

Amica

TARTALOMJEGYZÉK

BIZTONSÁGI UTASÍTÁSOK 5
HOGYAN LEHET ENERGIÁT MEGTAKARÍTANI 7
KICSOMAGOLÁS 8
A HASZNÁLT KÉSZÜLÉKEK ELTÁVOLÍTÁSA 8
AZ ÖN KÉSZÜLÉKE 9
TARTOZÉKOK 10
A SÜTŐ HASZNÁLATA 12
AZ ÜZEMBEHELYEZÉS ELŐTT 12
A SÜTŐKAMRA MELEGÍTÉSE 12
IRÁNYÍTÓPANEL 12
ELEKTRONIKUS PROGRAMOZÓ 13
SÜTŐ FUNKCIÓK A KIJELZŐN 13
FUNKCIÓ AKTIVITÁSI TERÜLET* 14
CSATLAKOZÁS A TÁPEGYSÉGHEZ 14
AZ AKTUÁLIS IDŐ BEÁLLÍTÁSA 14
A KIJELZŐ MEGVILÁGÍTÁSÁNAK INTENZITÁSA 14
VILÁGÍTÁS 14
HŰTŐVENTILÁTOR 14
SÜTŐ ELŐMELEGÍTÉSE (TERMOSZTÁT SZIMBÓLUM) 15
SÜTŐ FUNKCIÓK 15
AZ AKTÍV SÜTŐ FUNKCIÓ IDEJE ALATT 16
STANDBY ÜZEMMÓD 16
AKTÍV MÓD 16
SZÜLŐI BLOKÁD 16
AZ IDŐZÍTŐ FUNKCIÓ 17
A BEÁLLÍTÁSOK MEGTEKINTÉSE ÉS MÓDOSÍTÁSA A SÜTŐ MŰKÖDÉSE KÖZBEN 17
A FUNKCIÓ KIKAPCSOLÁSA 17
KÉSLELTETETT SÜTŐ KIKAPCSOLÁS (FÉLAUTOMATA MŰKÖDÉS) 17
KÉSLELTETETT SÜTŐ INDÍTÁS (AUTOMATIKUS ÜZEMMÓD) 18
KÉSZ PROGRAMOK 18
KÉSZ PROGRAMOK GYORS FELMELEGÍTÉSSEL 20
A KÉSZ PROGRAM BEFEJEZÉSE 20
A SÜTŐ AJTAJA 20
A SÜTŐ MŰKÖDÉSI IDEJÉNEK KORLÁTOZÁSA 20
A SÜTŐ GYORS MELEGÍTÉSE 20
OPENUP FUNKCIÓ! 20
SZAGKATALIZÁTOR FUNKCIÓ 21
PIROLITIKUS TISZTÍTÁS FUNKCIÓ 21
TISZTÍTÁS ÉS KARBANTARTÁS 22
ÁLTALÁNOS TIPPEK 22
TISZTÍTÓSZEREK 22
EGYÉB RELEVÁNS TIPPEK 22
TISZTÍTÁS 22
PIROLITIKUS TISZTÍTÁS 23
DRÓTOS VEZETŐSÍNEK 23
TELESZKÓPOS VEZETŐSÍNEK 23
A BELSŐ ABLAKTÁBLA KIVÉTELE 24
A KAMRÁN BELÜLI VILÁGÍTÁS CSERÉJE 25
MŰSZAKI ADATOK 28
GARANCIA ÉS VÁSÁRLÁS UTÁNI SZERVIZ 29
GARANCIA 29
SZERVIZ 29

JAVÍTÁSI IGÉNY ÉS SEGÍTSÉGNYÚJTÁS HIBA ESETÉN 29
FELSZERELÉS 30
A SÜTŐ BESZERELÉSE 30
A SÜTŐ ÁRAMFORRÁSHOZ VALÓ CSATLAKOZTATÁSA 31
GYAKORLATI TANÁCSOK 32
TÁBLÁZATOK A SÜTŐBEÁLLÍTÁSOK PÉLDÁIVAL 32
ECO LÉGKEVERÉSES FŰTÉSI FUNKCIÓ 35
AZ ECO LÉGKEVERÉS FUNKCIÓ HASZNÁLATAKOR AJÁNLOTT PARAMÉTEREK 36
TÁBLÁZATOK A TESZTÉTELEKKEL 37

BIZTONSÁGI UTASÍTÁSOK

- A gyártó fenntartja magának a jogot olyan újítások bevezetésére, melyek nem lesznek hatással a készülék használatára.
- A készüléket kizárólag háztartási használatra szánták.
- A készülék valamint az elérhető alkatrészei forróvá válnak a működés közben. Különleges körültekintéssel kell ellenőrizni az egyes elemek megérinthetőségét. A nyolc évesnél fiatalabb gyerekeket távol kell tartani a készüléktől, kivéve, ha felnőtt felügyelete alatt vannak.
- Ezt a készüléket használhatják a nyolc éves illetve ennél idősebb gyerekek, valamint azok a személyek, akik csökkent fizikai, érzékelési vagy szellemi képességekkel rendelkeznek, vagy akiknek a szükséges tapasztalatuk, tudásuk hiányzik, az esetben, amikor egy, az ő biztonságukért felelős személy felvilágosította őket a használatról illetve felügyeli őket a készülék használata során. Ügyeljünk a gyerekekre, hogy ne játsszanak a készülékkel. A tisztítást és karbantartást nem végezhetik gyerekek felnőtt felügyelete nélkül.
- Használat közben a készülék felforrósodhat. Legyen különösen óvatos s ne érintse meg a sütő belsejében található forró elemeket.
- Az elérhető alkatrészek felforrósodhatnak a használat közben. A kis gyermekeket tartsa távol a készüléktől.
- Figyelem. Az ajtó üvegének tisztításához ne használjon erős súrolószert illetve éles, fém tárgyakat, ugyanis ezek karcolhatják az üveg felületet, ami az üveg elrepedéséhez vezethet.
- Figyelem. Az áramütés veszélyének elkerülése vé-

gett az égő cseréje előtt bizonyosodjon meg róla, hogy a készülék áramtalanítva lett-e.

- A sütő tisztításához ne használjon gőztisztító berendezést.
- Megégés veszélye! A sütő ajtajának kinyitásakor forró gőz csapódhat ki. Főzés közben illetve a főzés befejeztével óvatosan kell kinyitni a sütő ajtaját. Nyitáskor ne hajoljon az ajtó fölé. Ne feledkezzen meg arról, hogy a gőz, hőmérsékletétől függően, láthatatlan is lehet.
- Ügyeljen arra, hogy a vezetékes kisméretű háztartási készülékek ne érintkezzenek közvetlenül a forró sütővel, mivel ezeknek a készülékeknek a szigetelése nem áll ellen a magas hőmérsékletnek.
- Sütés közben ne hagyja a sütőt felügyelet nélkül. Az olajok és zsírok a túlmelegedés miatt meggyulladhatnak.
- Ne tegyen 15 kg-nál nehezebb edényeket a nyitott sütőajtóra.
- Tilos olyan sütőt használni, amely műszakilag nem működőképes. Az összes meghibásodást csakis az erre jogosult szakképzet szerelő távolíthatja el.
- Bármely technikai hiba okozta helyzetben a sütő tápellátását le kell kapcsolni.
- A készüléket csakis azokra a célokra szabad használni, amelyekre az tervezve lett. Az összes egyéb felhasználási módot (pl. szobák melegítése) rendeltetésellenes és veszélyes.
- Figyelem. Ha a le nem szerelhető csatlakozó kábel megsérül, akkor azt a gyártónál illetve egy erre szakosodott szakszervizben vagy pedig egy szakképzett szerelő segítségével ki kell cserélni a veszélyhelyzetek elkerülése végett.
- A túlmelegedés elkerülése érdekében ne telepítse a készüléket dekorációs ajtó mögé.

- A pirolitikus sütő tisztítása közben a sütő igen magas hőmérsékletre hevülhet fel, emiatt a sütő külső felületei jobban felhevülhetnek mint általában, ezért is gondoskodni kell arról, hogy ilyenkor gyerekek ne tartózkodjanak a sütő közelében.

HOGYAN LEHET ENERGIÁT MEGTAKARÍTANI

Aki az energiát tudatosan használja, nem csak a saját házi büdzséjét, hanem a környezetét is tudatos formában védi. Ezért is segítsünk, takarékoskodjunk az energiával! A következőképpen lehet ezt megtenni:

- Kerülje el a felesleges „elkészített ételekbe való betekintést”. Ha nincs erre szükség, akkor ne nyitogassa a sütő ajtaját.
- A sütőt csak nagyobb mennyiségű étel esetében használja. Az 1 kg-ot meg nem haladó súlyú húst gazdaságosabb a főzőmezőn elhelyezett edényben elkészíteni.
- A sütő maradék hőjének kihasználása.
- Ha az étel elkészítési ideje hosszabb 40 percnél, akkor a sütés befejezte előtt 10 perccel ki kell kapcsolni a sütőt.
- A sütő ajtajának gondosan történő zárása. A hő az ajtó tömítésein található szennyeződéseken keresztül távozik. A legjobb, ha ezt azonnal eltávolítja.
- Ne építse be a sütőt hűtőszekrények / fagyasztók közvetlen közelében. Emiatt az energia felhasználás is feleslegesen növekszik.
- Figyelem! Ha programozót használ megfelelően rövidebb főzési időt kell beállítani.

KICSOMAGOLÁS

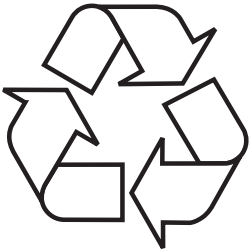

A készülék a szállítás idejére megfelelő módon be lett csomagolva a biztonság érdekében. Miután kicsomagoltuk a készüléket, a csomagolást környezetkímélő módon kell eltakarítani.
Az összes csomagolóanyag a környezet számára ártalmatlan, 100% újrahasználható és megfelelő jelekkel van ellátva.

Figyelem! A csomagolóanyagokat (polietilén zacskók, polisztirol stb.) a kicsomagolás közben tartsuk távol a gyerekektől.

A HASZNÁLT KÉSZÜLÉKEK ELTÁVOLÍTÁSA

Ez a készülék el lett látva az 2012/19/EU direktíva valamint a lengyel, használt elektronikai cikkekről szóló törvény szerinti jellel – egy keresztülhúzott hulladéktartállyal. Ez a jelzés arról tájékoztat, hogy a készülék, miután használata befejeződött, nem kerülhet a szemétbe az összes többi házi hulladékkal együtt.
A falhasználó köteles az elhasznált készüléket egy elektronikus és elektromos hulladékgyűjtő pontban leadni. A hulladékgyűjtő pontok, többek között a lokális pontok, a boltok, az önkormányzati szervezetek egy rendszert alkotnak, mely lehetővé teszi a hulladék leadását.
Az elektronikus és elektromos hulladékkal való megfelelő bánásmód segít megelőzni az emberi egészségre és környezetre káros mellékhatásokat, melyeket a hulladékkal való nem megfelelő bánásmód és a hulladékban található veszélyes anyagok okozhatnak.

AZ ÖN KÉSZÜLÉKE

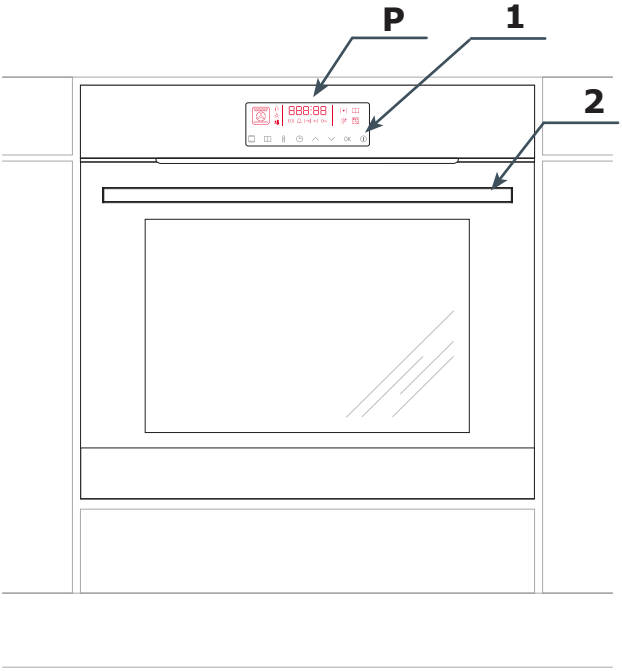

P Elektronikus programozó

1. Bekapcsoló/kikapcsoló gomb

2. Ajtó fogantyú

TARTOZÉKOK

Kenyérsütő forma
Leggyakrabban nedves süteményekhez használatos. A sütőtálca sütéshez, fagyasztott ételekhez és nagyméretű sültekhez is ajánlott.

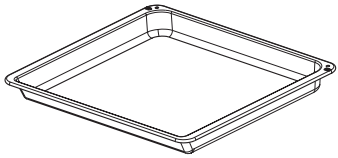

Kenyérsütő forma
Nem túl magas süteményekhez, apró süteményekhez és egyéb süteményekhez használható.

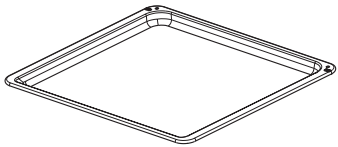

Grillező rostély (szárító létra)
Tortaformákhoz, melegszendivecsekhez, sült húsokhoz vagy grillezett húsokhoz illetve fagyasztott ételekhez. A kis ételadagokat előzetesen magas hőmérsékletnek ellenálló edényekbe kell helyezni. Az ételt egyenletesen eloszthatja a létrán, hogy megszáradjon.

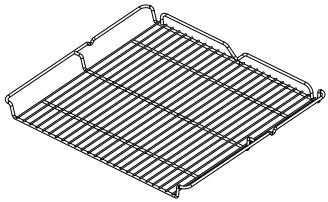

Drótos vezetősínek

A vezetősínek lehetővé teszik az élelmiszeres tálcák megfelelő szintre történő helyezését. A szintet a rendelkezésre álló legalacsonyabb pozíciótól kell kiszámítani. A tálca megdöntésének megakadályozása érdekében ne húzza ki a tálca több mint felét.

A drótos vezetősínek használata
A vezetősíneknek 6 szintje van, ahová a tartozékokat el lehet helyezni. A szinteket alulról kell számolni. A tálcát vagy a szárító létrát két rúd közé kell helyezni, amelyek a vezetősínek egy szintjét képezik. A kiegészítőket félig ki lehet húzni anélkül, hogy ezek maguktól kiesnének vagy oldalra billennének.

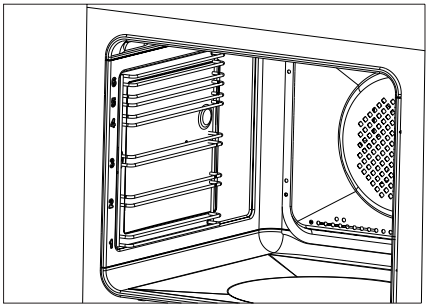

Teleszkópos vezetősínek*
Az elülső vezetősínek ütközőkkel vannak felszerelve. Mielőtt a tálcákat a vezetősínekre helyezi, csúsztassa ki őket, tegye rá a tálcát, és ellenőrizze, hogy az ütközők teljes mértékben láthatók-e, és a tálca be lett-e biztosítva a leesés ellen. Ha a sütőt már előmelegítették, akkor a vezetősínek is már forrók, ahhoz, hogy kihúzza őket, akassza a tálca hátsó szélét az ütközőkhöz és teljesen húzza ki őket, majd csúsztassa a kamrába.

Létrazár funkció
A szárító létrának bal és jobb oldalán speciális fülek vannak. A megfelelően behelyezett létránál a füleknek lefelé kell nézniük. A fülek megakadályozzák, hogy a létra véletlenül kicsússzon a vezetőkből. A létra teljes kihúzásához a vezetőkből emelje fel és óvatosan húzza ki.

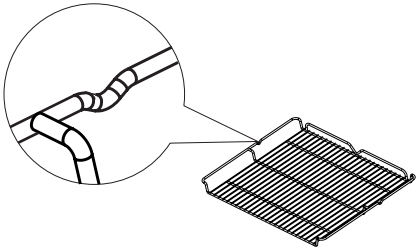

*A használati utasításban szereplő modell leírása az szöveg elkészítése idején ismert adatok alapján történt. A berendezés összes elemét bemutatták benne. Jelenlétük egy adott modellben a verziótól és a gyártás dátumától függ.

A SÜTŐ HASZNÁLATA

Az üzembehelyezés előtt

- Távolítson el minden csomagoló elemet, különösen azokat, amelyek szállítás közben védik a sütőkamra belsejét.
- Távolítsa el az összes tartozékot a sütő belsejéből, és alaposan mossa le meleg vízben, enyhe mosogatószer hozzáadásával.
- Húzza le a védőfóliát a teleszkópos vezetősínek felületéről.
- A kamra belsejének tisztításához használjon enyhe mosószeres meleg vizet. Ne használjon kemény kefét vagy szivacsot. Ezek károsíthatják a kamra belsejét borító bevonatot.

A sütőkamra melegítése

- Kapcsolja be a helyiség szellőzését vagy nyissa ki az ablakot.

Irányítópanel

A főkapcsoló ⏻ a képernyő jobb oldalán található. A főkapcsolót akkor kezd működni, amikor az üveget a kijelölt helyen megérinti (megjelenik a piktogram), és azt a beállítási menüben kiválasztott hangjelzés jelzi. (Lásd a következő fejezetet: *Elektronikus programozó).*

Az érzékelők felületét tisztán kell tartani.

- Válasszon a hagyományos funkciót ▭ illetve légkeverést ✇ (ezeknek a funkcióknak a részletes leírása a használati utasítás későbbi részében található).

A sütőnek legalább 30 percig kell működnie, működése közben a sütő olyan szagot bocsát ki, amely csak az elején jelentkezik, és a készülék használatának időtartama alatt a szag eltűnik. Ez egy normális jelenség, ezt sütők kisütésének nevezik.

Elektronikus programozó

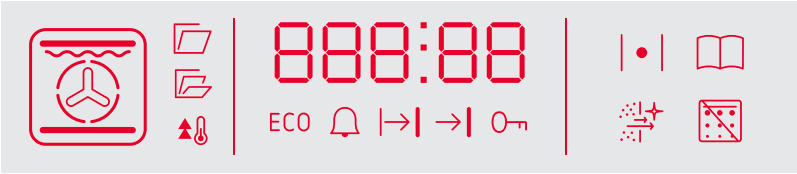

A programozó LED kijelzővel és 8 érintőszenzorral van felszerelve (a szenzorok nem világítanak):

Szenzor	Leírás	Szenzor	Leírás
	Be/ki kapcsoló (StandBy üzemmód)		Óra beállítása
	Sütő funkciók		Plusz / felfele [+]
	Kész programok		Mínusz / lefele [-]
	Hőmérséklet beállítása	OK	- Megerősítés

Figyelem: A szenzor minden egyes használatát hangjelzés erősíti meg. A hangjelzéseket nem lehet kikapcsolni.

Sütő funkciók a kijelzőn

A kijelölt sütési funkciót jelző területet a következő változatok jelölik ki:

	A sütő világítása		Turbó grill
	Gyors felmelegedés		Szuper grill
ECO	ECO		Pizza
	Légkeverés		Pirítás
	Hagyományos melegítés		Sütés
	Sütemény		Kiolvasztás
	Grill		Funkció a sütő típusától függően

Funkció aktivitási terület*

Csatlakoztatott húshőmérő szonda

Bekapcsolt világítás

OpenUp! - Automatikus ajtónyitás (ez a funkció nem érhető el)

OpenUp! - Automatikus ajtónyitás (ez a funkció nem érhető el)

Gyors bemelegítési tevékenység szimbóluma

ECO Az ECO funkció aktív

Aktív időzítő

Automatikus üzemmód

Félautomatikus működési mód

Aktív szülői blokád

Sütő előmelegítése

Az aktív program készen áll

Aktív katalizátor funkció

Az aktív pirolízis funkció és az ajtózár szimbóluma (pirolízis funkcióval rendelkező sütő)

* modelltől függően

Csatlakozás a tápegységhez

A tápegységhez való csatlakoztatást követően (vagy áramkimaradást követő ismételt áramhoz való csatlakoztatást követően) a sütő az aktuális időbeállítási módba áll át, s a 00 villogni kezd a kijelzőn. készülék nem használható a beállított idő nélkül.
Figyelem! Áramkimaradás esetén az összes betáplált paraméter, például az üzemidő, a hőmérséklet és a funkció törlődik. A munka folytatásához a beállításokat újra be kell vinnie. Ha a megszakított program a pirolitikus tisztítás (vagy az ajtó más okból blokkolt), akkor az óra beállítása előtt sütőhűtés és ajtónyitás kerül elvégzésre.

Az aktuális idő beállítása

Áramhoz való csatlakoztatását követően a óra számjegyei 00 villognak a kijelzőn. Az aktuális idő megadásához használja a ∧ és a ∨ szenzorokat. Az perc számjegyekre való váltáshoz érintse meg egyszer a ◷ szenzort, és állítsa be a helyes értéket a ∧ és a ∨ szenzorok segítségével. Érintse meg ismét a ◷ szenzort az aktuális idő megerősítéséhez A helyes időbeállítást egy hangjelzés erősíti meg. Az aktuális idő megváltoztatásához StandBy üzemmódban érintse meg és tartsa lenyomva a ◷ szenzort, a kijelzőn a 🔔 szimbólum jelenik meg, érintse meg még egyszer a ◷ szenzort, a számjegyek elkezdenek villogni. Az eszköz üzembehelyezése utáni időbeállítási procedúrát kövesse ezután.

A kijelző megvilágításának intenzitása

A LED-es kijelző megvilágításának intenzitása a napszaktól függően változhat, 22:00 és 6:00 óra között a megvilágítás intenzitása alacsonyabb, mint 6:00 és 22:00 között. Ezenkívül a készenléti állapotban a fényerősség alacsonyabb, mint az aktív módban. A fényerősség és az órák megvilágításának intenzitása nem változtatható meg eltérő fényerősségnél

Világítás

A sütő ajtajának minden megnyitásakor a fény kigyullad. Ezenkívül, amikor a sütő aktív üzemmódban van, a sütőtér belseje meg van világítva. Ez a világítás csak StandBy üzemmódban kapcsol ki. Ha a sütő ajtaja hosszú ideig nyitva marad, a világítás kb. 10 perc után automatikusan kikapcsol.

Hűtőventilátor

A hűtőventilátor működése független a beállított funkcióktól és a programozó állapotától. A hűtőmotor automatikusan bekapcsol, ha valamelyik funkció be van kapcsolva. A motor addig marad bekapcsolva, amíg a sütőkamrában a hőmérséklet meghaladja a 80°C-ot. Ezen hőmérséklet alatt a hűtőventilátor automatikusan kikapcsol.

Sütő előmelegítése (termosztát szimbólum)

A szimbólum azt jelzi, hogy a sütő legalább egyik fűtőeleme felmelegszik. Ez a szimbólum kialszik, amikor a kamra hőmérséklete eléri a beállított szintet, és ezen elérésekor ez a szimbólum időről időre kialszik és kigyullad. Ez azt jelzi, hogy a beállított hőmérséklet fenn van tartva. Ha a beállított hőmérséklet elérése után Ön azt csökkenti, akkor a szimbólum csak akkor világít majd, ha a sütő az újonnan beállított érték alá hűlt.

Sütő funkciók

Aktív üzemmódban érintse meg a szenzort, a funkcióválasztó menü aktiválódik - az "1" feliratú sütő funkció megjelenik a kijelzőn. A és a szenzorok segítségével válassza ki a megfelelő funkciót az alábbi táblázatból. Ezután erősítse meg a funkció kiválasztását a OK szenzorral, a következő lépésben válassza ki a megfelelő hőmérsékletet a és a szenzorokkal, vagy hagyja meg az alapértelmezett értéket. Miután a OK szenzorral megerősítette a beállítást, az eszköz működni kezd.

A funkciók leírása		Végrehajtás						Hőmérséklet [°C]		Alapértelmezett hőmérséklet [°C]
		Fény	Felső fűtőelem	Pirító fűtőelem	Ventilátor fűtőeleme	Alsó fűtőelem	Légkeverés ventilátor	perc	max.	
	Fény	√						-	-	-
	Gyors felmelegedés	√		√	√		√	30	280	170
ECO	ECO sütés				√		√	30	280	170
	Légkeverés	√			√		√	30	280	170
	Hagyományos	√	√			√		30	280	180
	Sütemény	√	√			√	√	30	280	170
	Grill	√		√				30	240	220
	Turbó grill	√	√	√			√	30	280	190
	Szuper grill	√	√	√				30	240	220
	Pizza	√			√	√	√	30	280	220

A funkciók leírása		Végrehajtás						Hőmérséklet [°C]		Alapértelmezett hőmérséklet [°C]
		Fény	Felső fűtőelem	Pirító fűtőelem	Ventilátor fűtőeleme	Alsó fűtőelem	Légkeverés ventilátor	perc	max.	
	Sütés	√				√		30	240	200
	Kiolvasztás	√					√	-	-	-
	Gőz tisztítás *	√								
	Pirolitikus tisztítás *	√								

* modelltől függően
Figyelem: A funkcióválasztó menü aktiválása után az érzékelők 10 másodperces használatának hiánya az aktív módba való átmenetet váltja ki, ami a már betáplált beállítások törlésével egyenértékű.

Az aktív sütő funkció ideje alatt

Az aktív sütőfunkció megváltoztatásához érintse meg hosszabb ideig a szenzort
A kész programok menübe való belépéshez érintse meg és tartsa lenyomva a szenzort
A StandBy üzemmódba való belépéshez érintse meg és tartsa lenyomva a szenzort
A hőmérséklet megváltoztatásához érintse meg és tartsa lenyomva a szenzort, majd pedig a ∧ és a ∨ szenzorokkal válassza ki a megfelelő hőmérsékletet, erősítse meg a OKszenzorral, vagy várjon néhány másodpercet, s az új hőmérséklet automatikusan megerősítésre kerül.

StandBy üzemmód

Másszóval készenléti állapot. Ebben az üzemmódban az óra aktív a kijelzőn, vagy a kamrában belüli hőmérséklet jelenik meg (50°C felett). Ezenkívül aktiválhatja az időzítő funkciót, amelyet a használati utasítás későbbi fejezete ismertet. A fényerősség az aktív módhoz képest csökken.

Aktív mód

Aktiválja az üzemmódot úgy, hogy StandBy üzemmódban tartva megérinti a szenzort. Aktív módban kiválaszthatja a megfelelő funkciót, hőmérsékletet vagy munkaidőt.

Szülői blokád

StandBy üzemmódban egyszerre érintse meg 3 másodpercre a és a ∨ szenzort a szülői blokád aktiválásához, s a kijelzőn a szimbólum jelenik majd meg. A szülői blokád deaktiválásához, egyszerre érintse meg ugyanazokat az érzékelőket 3 másodpercre, a kijelzőn a szimbólum kialszik.

Az időzítő funkció

Bármelyik üzemmódban érintse meg és tartsa lenyomva a szenzort, a kijelzőn a 00:00 jelenik meg, és szimbólum villogni fog. Ekkor a következőket teheti meg:

Állítsa be az időzítőt a szenzorral, majd erősítse meg a OK szenzorral.
Az időzítő beállításának módosítását a és a szenzorral végezze el. Erősítse meg a módosított értéket a OK.
Kapcsolja ki az időzítőt úgy, hogy a szenzorral az :00 értéket állítja be és a OKszenzorral erősíti meg.

Az időzítő nem szakítja meg az aktív sütő funkciót. Az idő letelte után hangjelzés hallható, ez bármely szenzorral kikapcsolható.

A beállítások megtekintése és módosítása a sütő működése közben

A belső hőmérséklet ellenőrzéséhez a sütő működése közben érintse meg egyszer a szenzort. Érintse meg ismét a szenzort a beállított hőmérséklet ellenőrzéséhez. Érintse meg ismét a az aktuális időt mutató képernyőhöz való visszatéréshez.

A sütő működése közben beállított hőmérséklet megváltoztatásához érintse meg és tartsa lenyomva a szenzort, a kijelzőn megjelenik az aktuálisan beállított hőmérséklet, és ekkor módosíthatja azt a és a szenzorokkal. Erősítse meg az új hőmérsékletet a OK szenzorral. A megerősítésig az előzőleg beállított érték működik a sütőben.

A sütő működése közbeni funkció megváltoztatásához érintse meg és tartsa lenyomva a szenzort, a kijelzőn megjelenik az aktív funkció, melyet a és a szenzorokkal tud módosítani. Az új funkció megerősítése után a hőmérséklet megjelenik a kijelzőn (ez nem alapértelmezett a beállított funkcióhoz, csak az előző beállításokból kerül át). Módosítható a és a szenzorokkal). Miután megerősítette a OK szenzorral, a sütő megkezdi működését az új beállításokkal.

A funkció kikapcsolása

A funkció kikapcsolásához érintse meg és hosszabb ideig tartsa lenyomva a szenzort. Az alapértelmezett funkciók korlátlan ideig működnek, a sütő csak a késleltetett sütő kikapcsolási és a késleltetett sütő indítási funkció aktiválásával képes automatikusan kikapcsolni. Kivétel a pirolitikus tisztító funkció.

Késleltetett sütő kikapcsolás (Félautomata Működés)

A sütő késleltetett kikapcsolása azt jelenti, hogy a sütő automatikusan kikapcsol egy előre beállított idő elteltével az üzemmód aktiválásától számítva. A sütő kikapcsolásának lehetséges késleltetése 1 perc és 10 óra között lehetséges. A sütő késleltetett kikapcsolásának aktiválásához, amikor a sütő egy bizonyos funkcióval működik, érintse meg és tartsa lenyomva a szenzort, az időzítő szimbólum villog a kijelzőn. Érintse meg ismételten a szimbólumot, a kijelzőn megjelenik a szimbólum, s ekkor On:

Állítsa be a sütő kikapcsolási idejét a szenzorral, majd pedig erősítse meg a OK szenzorral.
A kikapcsolási idő beállításait a és a szenzorokkal módosíthatja. Erősítse meg a módosított értéket a OK.
Kapcsolja ki a sütő késleltetett kikapcsolását a szenzor 00:00 értékre való állításával és erősítse meg a OK.

A sütő késleltetett kikapcsolása megszakítja az aktív sütő funkciót. Az idő letelte után hangjelzés hallható, és ezt bármely szenzorral ki tudja

kapcsolni, kivéve a ◷. A hangjelzés kikapcsolása után a készülék aktív üzemmódba vált.

Figyelem: Ha a ◷ szenzort használja a riasztás kikapcsolásához, a programozó automatikusan belép a sütő késleltetett kikapcsolási idejének szerkesztési módjába.

Késleltetett sütő indítás (automatikus üzemmód)

A késleltetett sütőindítást úgy kell érteni, hogy a sütő automatikusan bekapcsol egy meghatározott időpontban, majd a sütő automatikusan kikapcsol a megadott üzemidő letelte után. A sütő bekapcsolásának lehetséges késleltetése 1 perc és 10 óra közötti tartományban lehetséges, működési ideje pedig maximálisan 10 óra. A késleltetett sütő működésének aktiválásához először aktiválja a sütő késleltetett leállítását. Ezután ismét érintse meg és tartsa lenyomva a ◷ szenzort, s az 🔔 időzítő szimbólum villogni kezd a kijelzőn. Érintse meg kétszer a ◷ szenzort, s a |→| szimbólum villog a kijelzőn, most a következő lehetősége van:

Állítsa be a sütő bekapcsolásának pontos idejét a ∧, majd pedig erősítse meg a OK szenzorral.
Módosítsa a sütő indítási idejét a ∧ és a ∨szenzorokkal. Erősítse meg a módosított értéket a OK.
Kapcsolja ki a sütő késleltetett indítását a ∨ szenzor lehető legalacsonyabb értékre történő állításával és erősítse meg a OK szenzorral.

A sütő késleltetett kikapcsolása megszakítja az aktív sütő funkciót. Az idő letelte után hangjelzés hallható, ez bármely szenzorral kikapcsolható. A hangjelzés kikapcsolása után a készülék aktív üzemmódba vált.

Kész programok

Ez egy olyan programkészlet, amely az adott ételhez legmegfelelőbb funkciókkal, hőmérsékletekkel és sütési idővel rendelkezik.

Aktív üzemmódban érintse meg a 📖 szenzort, a kész programválasztó menü bekapcsol - a kijelzőn a "P01" jelű program látható. A ∧ és a ∨ szenzorok segítségével válassza ki a megfelelő programot az alábbi táblázatból. Ezután erősítse meg a programválasztást a OKszenzorral, a készülék elkezd működni.

Program	Leírás	Végrehajtás		Alapértelmezett hőmérséklet [°C]
		Gyors felmelegedés	Melegítő funkció	
P01	Marhahús			180
P02	Sertéshús			180
P03	Bárányhús			180
P04	Csirke 1,5kg			190
P05	Kacsa 1,8kg			180
P06	Liba 3,0kg			170
P07	Pulyka 2,5kg			170
P08	Pizza			220
P09	Lasagne			200
P10	Focaccia			230
P11	Rakott tészta			220
P12	Sült zöldségek			180
P13	Piskóta			160
P14	Muffin			160
P15	Keksz			150
P16	Gyümölcsös sütemény			175
P17	Kenyér			180
P18	Tészta növekedése			30
P19	Szárítás			50

Minden kész program szabadon módosítható, azaz megváltoztathatja a beállított hőmérsékletet vagy a sütő működési idejét. Ehhez kövesse a vonatkozó utasításokat ("A beállítások előnézete és módosítása a sütő működése közben" és "A sütő késleltetett kikapcsolása"). A módosítások betáplálást követően a program már nem "kész program", a bevezetett változtatások egyszeri módon aktívak, ez nem változtatja meg a kész program paramétereit a következő indításkor.

Kész programok gyors felmelegítéssel

A kiválasztott programokat az jellemzi, hogy a sütőt bizonyos hőmérsékletre elő kell melegíteni. Ezeket a fenti táblázat megfelelően jelöli. Miután kiválasztotta az egyik megjelölt kész programot a melegítéssel, és miután megerősítette a programot a OK szenzor segítségével, a kijelzőn ezenkívül megjelenik a gyors melegítés ikonja. A megfelelő hőmérséklet elérése után egy hangjelzés lesz hallható, amely az ajtó kinyitásakor kialszik. Helyezze az ételt a sütőbe, és csukja be az ajtót, ekkor elindul a helyes sütőprogram.

Figyelem: Nem tanácsos a kész programot módosítani, amikor a sütő aktívan gyorsan felmelegszik, a változtatások törlik a kész programot, és a készülék a jelenleg beállított funkció, idő és hőmérséklet paraméterekkel fog működni.

A kész program befejezése

A kész program befejezése megegyezik a sütő késleltetett kikapcsolása esetén hallható hangjelzéssel.

A sütő ajtaja

A sütő működése közben az ajtót be kell zárni. Az ajtó kinyitása megszakítja az aktív funkciót. Ha az ajtó több mint 30 másodpercig nyitva marad, akkor hangjelzés lesz hallható, amely azt jelzi, hogy az ajtót be kell zárni. A hangjelzés kikapcsolható bármely szenzor megérintésével vagy az ajtó bezárásával.
A 10 percnél rövidebb ajtónyitás nem befolyásolja az aktív programot és annak paramétereit. Ezután biztonsági okokból a sütő StandBy üzemmódra vált (minden beállítás törlődik).

A sütő működési idejének korlátozása

Biztonsági okokból a sütő korlátozott ideig működhet csak. Ha a beállított hőmérséklet maximálisan 100°C, akkor a sütő 10 óra elteltével StandBy üzemmódba vált, ha a beállított hőmérséklet 200°C vagy annál több, akkor a maximális működési idő 3 óra. A 101°C-199°C közötti tartományban a munkaidő lineárisan változik (3 és 10 óra között).

A sütő gyors melegítése

A sütő gyors felmelegítése érdekében be kell kapcsolni a ventilátor fűtőelemet, a pirító fűtőelemet és a légkeverő ventilátort, ebben az esetben a maximális teljesítmény 3,6 kW.

OpenUp funkció!

A funkció a sütő ajtajának automatikus kinyitását jelenti a fogantyú megérintésével. Kétféle nyitási mód közül lehet választani - egyszeri illetve többszöri. Az egyszeri üzemmód azt jelenti, hogy az ajtót csak egyszer lehet megnyitni a sütő minden egyes bekapcsolásakor. A többszöri üzemmód lehetővé teszi az ajtó automatikus kinyitását minden alkalommal, amikor a felhasználó megérinti az ajtót, és a sütő be van kapcsolva.

FONTOS: Az OpenUp! funkció nem működik, ha a sütő inaktív (stand by üzemmódban található, az óra csak az aktuális időt mutatja).

Az OpenUp! funkció aktív üzemmódban történő bekapcsolásához (a sütő működése közben) nyomja meg és tartsa lenyomva egyszerre a ∧ és a ∨ szenzorokat, a kijelzőn a szimbólum jelenik majd meg, érintse meg ismételten a ∧ és a ∨ szenzorokat, a kijelzőn látható előző szimbólum kialszik, és a jelenik meg.

Az ajtó érintéssel történő megnyitásához érintse meg a sütő ajtajának fémrészét. Az érintésnek határozottnak kell lennie, azaz legalább 0,5

másodpercig kell hogy tartson. A fogantyú érzékenységét úgy állítottuk be, hogy az érintés kézzel vagy teste borított részével, például könyökkel vagy térddel történjen.

Az ajtó bármely pillanatban manuálisan kinyitható a fogantyú húzásával, az OpenUp! beállításoktól függetlenül.

Figyelem! Ha az OpenUp! Funkció aktív, különösen többszöri üzemmódban, akkor az ajtó könnyedén kinyitható, akár véletlenül is. Ajánlott a gyermekek folyamatos felügyelete vagy az OpenUp! funkció kikapcsolása.

Szagkatalizátor funkció

A katalizátor nagymértékben megtisztítja a sütőből a sütés vagy a tisztítás során származó szagokat. A funkció bekapcsolásához bármilyen program működése során (a következő funkciók kivételével: Világítás, Gyors Melegítés, ECO), nyomja meg és tartsa lenyomva a 📖 és a 🌡 szenzort, a kijelzőn megjelenik a szimbólum. Ez a funkciót nem aktiválódik újra automatikusan az aktuális program befejezése után.

Pirolitikus tisztítás funkció

A pirolitikus tisztítás funkció egy speciális program, további követelményekkel. A pirolízis funkció kiválasztása után a szimbólum jelenik meg a kijelzőn. Miután megerősítette a funkciót a OK szenzorral, kiválaszthatja az egyik hőmérsékletet a ∨ ∧ szenzorral, 2h, 2,5h, 3h közül választhat. Miután megerősítette a OK szenzorral, megkezdődik a pirolitikus tisztítási folyamat. A sütő ajtaja zárva kell hogy legyen. A folyamat megkezdése után a sütő ajtaja a program időtartamára lezáródik, és a belső tér biztonságos hőmérsékletre hűlik le.

Figyelem!

- Ha az ajtó továbbra is nyitva van a kiválasztott pirolízis időtartamának megerősítése után, akkor az ajtózár ikon villogni kezd a kijelzőn. Ha 10 másodpercen belül nem zárja be az ajtót, a pirolízis program megszakad.
- A funkció használata előtt olvassa el a tisztítási fejezetet, különös tekintettel a pirolitikus tisztításra vonatkozó alapvető tudnivalókra.
- A sütő belsejében a hőmérséklet meghaladhatja a 480°C-ot, ügyeljen arra, hogy nincsenek-e gyermekek a közelben.
- Az ajtóblokád leoldódik, amikor a sütő belsejében a hőmérséklet 150 °C alá csökken (az ajtózár szimbóluma eltűnik a kijelzőről)
- A pirolízis program futása alatt annak időtartamát nem lehet megváltoztatni
- A pirolízis funkció a tervezett befejezés előtt történő kikapcsolásához használja a ⏻ szenzort. A funkció kikapcsolása nem jelenti az ajtblokád loldását, a sütő biztonságos hőmérsékletre kezd lehűlni.
- Ha a pirolízis során áramszünet fordul elő, az áramszolgáltatás visszatérése után a sütő megkezdi a hűtési folyamatot, majd leoldja az ajtóblokádot.
- A pirolitikus tisztítás során a katalizátor funkció alapértelmezés szerint engedélyezve van. Ennek kikapcsoláshoz érintse meg és tartsa hosszabb ideig lenyomva a 📖 és a 🌡 szenzorokat.

TISZTÍTÁS ÉS KARBANTARTÁS

A sütő folyamatos tisztítása és megfelelő karbantartása jelentősen befolyásolja az eszköz problémamentes működésének időtartamát.

Általános tippek

- A sütőt minden használat után meg kell tisztítani, hogy elkerülje a szennyeződések odaégését.
- Hosszú távú hatásuk esetén a teljes eltávolítás lehet hogy nem lesz lehetséges, illetve sok munkát igényelhet.
- A sütőkamrát meleg vízzel, mosószer vagy ecet (3 evőkanál 250 ml vízre) hozzáadásával kell mosni. A tisztítást követően ne felejtse el szárazra törölni a felületet.
- Ne hagyjon nedves edényeket vagy ruhákat a sütőben. A kamrában maradt nedvesség korrózió forrása lehet.
- A gyümölcslevek vagy sütemények foltjait a legegyszerűbben akkor lehet eltávolítani, amikor a sütőkamra még mindig meleg, de már nem forró.

Tisztítószerek

- A tisztításhoz és a karbantartáshoz ne használjon súrolószert vagy súroló hatású szereket.
- Ne használjon nátriumtartalmú, ammóniát vagy klórt tartalmazó marószereket.
- Ne használjon erősen lúgos anyagot.
- Nem tanácsos olyan szerves savakat (például citromsavat) tartalmazó folyadékokat használni, amelyek tartós foltokat vagy a kerámia zománc elszennyeződését okozhatják.

Egyéb releváns tippek

- Gyümölcsöt tartalmazó ételek, például sütemények sütéséhez mély sütőtálcákat használjon - a gyümölcslé elszíneződést vagy a zománc mattosodását okozhat.
- A zománc elszíneződése nem befolyásolja a sütő működését, s nem képezi panasz alapját.
- Hús sütéséhez használjon megfelelő edényeket, például tepsit, vagy használjon alumínium fóliát és speciális sütőtáskákat, hogy elkerülje a zsír bekerülését a sütőkamrába.

Figyelem: Tisztításhoz és karbantartáshoz ne használjon súrolószert, súroló- vagy karcoló hatású szereket.
Figyelem: Az elülső ház tisztítására csakis meleg vizet és egy kis mennyiségű folyékony mosószert vagy üvegmosó szert szabad használni. Ne használjon tisztítótejet.

Tisztítás

A tisztítási műveleteket csak akkor lehet megkezdeni, mikor a sütő kihűlt.

- Kapcsolja be a sütő belsejében a világítást, ezáltal a kamra belseje jobban látható lesz.
- A legnagyobb szennyeződéseket mechanikusan távolítsa el (ajánlott a fa vagy műanyag konyhai spatula használata). A súroló hatású termékek mattá tehetik vagy károsíthatják a zománcbevonatot. Különös óvatossággal kell eljárni ezek használatakor.
- Nehezen eltávolítható égett szennyeződéshez - használjon mosogató folyadékkal vagy ecetes vízzel átitatott kendőt (kb. egy órára helyezze a piszkos felületre).

Pirolitikus tisztítás

A sütő pirolitikus öntisztítása. A sütő körülbelül 480 °C-ra hevülhet fel.
A grillezésből illetve sütésből maradt ételmaradékokat könnyűszerrel hamuvá változtatja, melyet a tisztítás befejeztével ki kell söpörni illetve egy nedves törlőkendővel el kell távolítani.

A pirolízis funkció bekapcsolása előtt.
Figyelem. Távolítsa el a sütő belsejéből az összes tartozékokat (sütőtepsik, szárítólétrák, oldalsó vezetősínek, teleszkópos vezetősínek). A pirolízis idejére a sütőben hagyott tartozékok visszafordíthatatlanul megsérülnek.

- Távolítsa el ez erős szennyeződéseket a sütő belsejéből.
- Egy nedves törlőkendővel tisztítsa meg a sütő külső felületeit.
- Kövesse az útmutatókat.

A tisztítási folyamat közben.

- Ne hagyja a törlőkendőt a felhevült sütő közelében.
- Ne kapcsolja be a főzőlapot.
- Ne kapcsolja be a sütő világítását.
- A sütő ajtaját egy blokáddal szereltük fel, mely megakadályozza a sütő kinyitását a folyamat közben. Ne nyissa ki az ajtót, hogy ne szakítsa félbe a tisztítási folyamatot.

Figyelem. A pirolitikus sütő tisztítása közben a sütő igen magas hőmérsékletre hevülhet fel, emiatt a sütő külső felületei jobban felhevülhetnek mint általában, ezért is gondoskodni kell arról, hogy ilyenkor gyerekek ne tartózkodjanak a sütő közelében.
A tisztítás közben kibocsátott füst miatt biztosítani kell a sütő számára a kiváló szellőzést.

A pirolitikus tisztítás folyamata.

- Zárja be a sütő ajtaját.
- Kövesse a *pirolitikus tisztítás funkció fejezetben leírt utasításokat.*

Figyelem. Ha a sütő forró (a normál használatnál magasabb a hőmérséklet), az ajtóblokád nem oldódik fel. Miután lehűlt, kinyithatja az ajtót és a hamut eltávolíthatja egy puha, nedves ronggyal. Illessze fel az oldalsó vezetősíneket és ez egyéb tartozékokat. A sütő használatra készen áll.

Drótos vezetősínek

A sütő könnyen eltávolítható drótos vezetősínekkel (létrákkal) van felszerelve. Tisztítás céljából húzza meg el az elülső részen található zárat, majd fordítsa el a vezetősíneket és távolítsa el őket a hátsó fülről.

Leszerelés

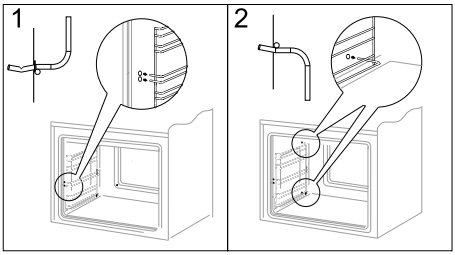

Felszerelés

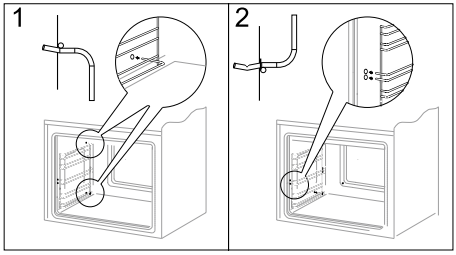

Teleszkópos vezetősínek

A vezetősíneket a drót vezetősínekkel együtt kell kivenni és megtisztítani. Mielőtt a sütőtepsit rájuk illesztené, húzza ki őket (ha a sütő felhevült, a vezetősíneket a kihúzható vezetősínek elülső részén található ütközőkre akasztott sütőtepsi segítségével kell kihúzni) majd pedig tolja be őket a sütőtepsivel együtt.

Leszerelés

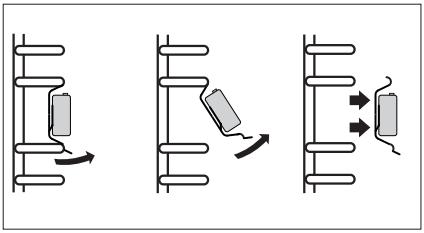

Felszerelés

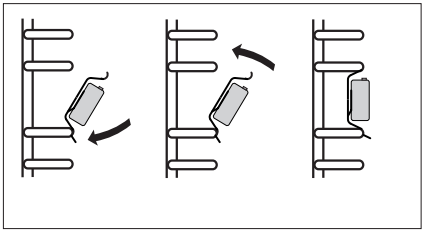

Figyelem: A vezetősíneket nem szabad mosogatógépben tisztítani.

Az ajtó leszerelése

A sütőbelsőhöz való jobb hozzáférés és a könnyebb tisztítás érdekében a sütő ajtaját ki lehet venni. Ehhez nyissa ki az ajtót, hajtsa fel a csuklós biztonsági elemet (A rajz). Zárja be egy kissé az ajtót, emelje fel, és vegye ki előrehajtva azt. Az ajtó visszaszerelésének céljából végezze el fordítva a leírt lépéseket. A visszaillesztésnél ügyeljen arra, hogy a zsanéron található nyílásba jól illjen a zsanérkengyel kiálló része. Miután az ajtó fel lett helyezve a sütőre, kötelező módon fel kell rá tenni a blokádot és **jól rá kell nyomni**. A biztonsági elem nem megfelelő felhelyezése a zsanér meghibásodásához vezethet az ajtó bezárása során.

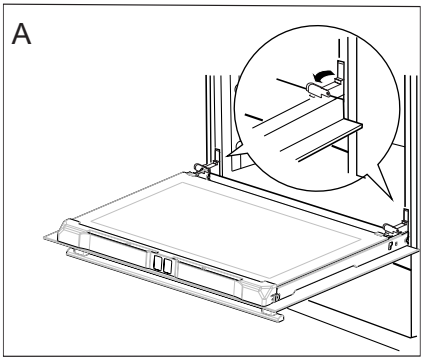

A biztonsági zsanérok elhajlítása

A belső ablaktábla kivétele

- Keresztes csavarhúzóval távolítsa el a felső ajtóléc csavarjait.
- Húzza ki a felső ajtólécet. (B., C. rajz).

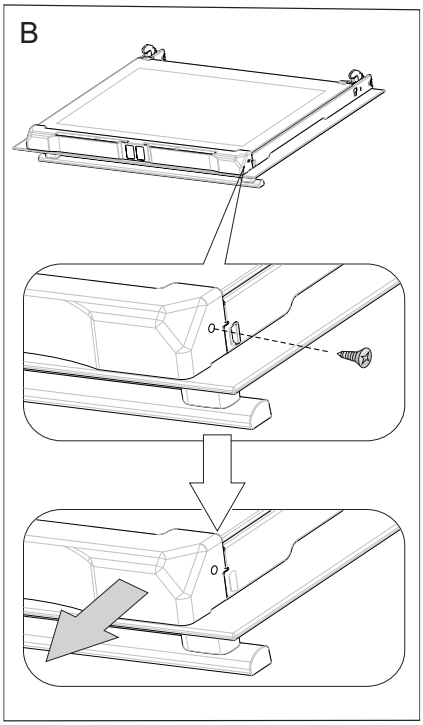

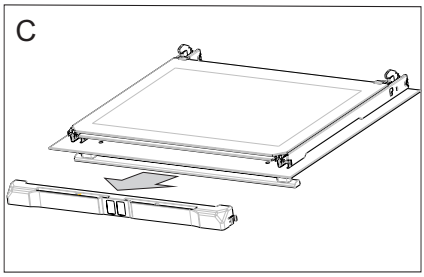

- Húzza ki a belső ablakokat a rögzítőből (az ajtó alján - D. rajz)

Figyelem: Az ablaktábla kerete megsérülésének veszélye. Az ablakokat ki kell tolni, nem szabad őket felemelni.

- Vegye ki a belső ablaktáblát, (D. rajz).
- Az ablaktáblát tisztítsa meg meleg vízzel és kismennyiségű mosogatószerrel.
- Az ablaktábla visszaszerelésének céljából végezze el fordítva a leírt lépéseket. Az ablaktábla sima része felülre kell hogy kerüljön, s a vágott sarkok pedig lefele.

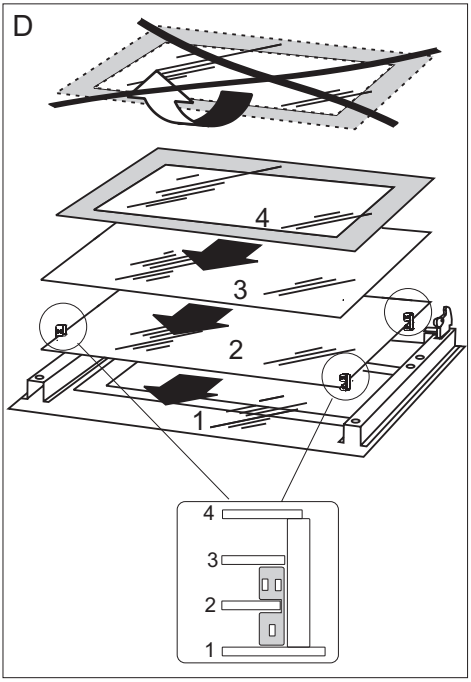

Belső ablaktábla kivétele

A kamrán belüli világítás cseréje

Az izzó cseréje előtt a sütőt le kell választani az áramforrásról.

- Csavarja ki és mossa meg a lámpabúrát, emlékezve arra, hogy szárazra kell törölni.
- Húzza ki a halogén izzót az aljzatból egy ruha vagy papír segítségével.
- Ha szükséges, cserélje ki a halogén izzót egy újra, a következő paraméterek megegyezőre:
  1. G9 típusú.
  2. feszültség 230V
  3. teljesítmény 25W
- Ellenőrizze, hogy az új izzó szorosan be van-e helyezve a kerámia aljzatba.
- Csavarj be a lámpatest fedelét.

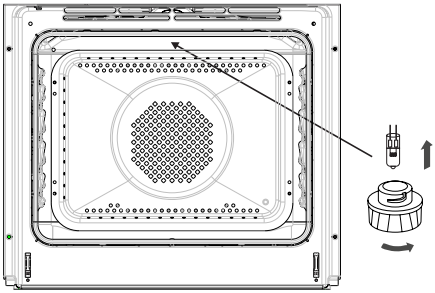

Figyelem: Ügyelni kell arra, hogy a halogén izzóhoz ne nyúljunk a kezünkkel

A MŰKÖDÉS KÖZBEN FELLÉPŐ PROBLÉMÁK

Minden válsághelyzetben a következő a teendő:

- Kapcsolja ki a sütő munkaegységét,
- Áramtalanítsa a készüléket
- Néhány kisebb hibát önállóan is el lehet távolítani, az alábbi táblázatban foglaltak segítségével, mielőtt Önök az ügyfélszolgálathoz illetve a szervizhez fordulnak, kérjük, ellenőrizzék a táblázatban foglalt pontokat.

Probléma	**Kiváltó ok**	**Eljárásmód**
1. A készülék nem működik	áramszünet	ellenőrizzük a házi biztosítékot, cseréljük ki ha kiégett
2. Nem működik a sütő világítása	Laza illetve sérült izzó körte	cserélje ki a hibás izzót (lásd a Tisztítás és karbantartás fejezetet)
3. A programozó kijelzője az idő ciklikusan ábrázolja "0.00"	A készülék áramtalanítva lett illetve ideiglenes áramkimaradás lépett fell	állítsa be az aktuális időt (lásd a Programozó működése)
4. A légkeverési fűtőelem ventilátorja nem működik	Túlmelegedés veszélye! Azonnal áramtalanítsa a sütőt (biztosíték). Lépjünk kapcsolatba a legközelebbi szervizzel.	

Ha a probléma nem oldódik meg, áramtalanítsa a készüléket és jelentse a hibát a Szervizközpontban. Figyelem! Bármely javítást csakis szakképzett szakember végezhet a készüléken.

MŰSZAKI ADATOK

Típus/modell:	12263.3eTcPrDpsScJNkS / ED57527B X-TYPE PYRO
Névleges feszültség	230V~50Hz
A sütő névleges teljesítménye	3600 W
Alsó fűtőlem	1100 W
Felső fűtőelem	900 W
A légkeverés fűtőeleme	2100 W
A grill fűtőeleme	1500 W
A katalizátor fűtőeleme	310 W
A sütő méretei (Ma x Sz x Mé)	595 x 595 x 575 mm

Megfelel az EN 60335-1; EN 60335-2-6 Európai Uniós szabványoknak.
Az elektromos sütők energiacímkézésére vonatkozó adatokat az EN 60350-1 / IEC 60350-1 szabvány szerint kell megadni. Ezeket az értékeket normál terhelés mellett határozzuk meg a következő aktív funkciókkal: felső és alsó hűtőelem és ventilátoros fűtési támogatás (ha ilyen funkciók rendelkezésre állnak).
Az energiahatékonysági osztályt a készülékben rendelkezésre álló funkciónak megfelelően határoztuk meg a következő prioritásnak megfelelően:

Kényszerített Eco légáramlás (légkeverés fűtőeleme + ventilátor)	ECO Eco
Kényszerített Eco légáramlás (alsó + felső fűtőelem + pirító + ventilátor)	ECO Eco
Hagyományos Eco üzemmód (alsó + felső fűtőelem)	ECO Eco

Az energiafogyasztás meghatározásakor távolítsa el a teleszkópos vezetősíneket (ha fel vannak szerelve).

A gyártó nyilatkozata:

A gyártó kijelenti, hogy a termék megfelel a következő európai direktívák követelményeinek:

- kisfeszültségű direktíva 2014/35/UE,
- elektromágneses kompatibilitás Irányelv 2014/30/UE,
- környezetbarát tervezési irányelv 2009/125/UE,

ezért is a készülék el lett látva a CE szimbólummal valamint ki lett hozzá adva egy megfelelőségi nyilatkozat,
melyet a piacfelügyelő szerveknek betekintésre bocsátottunk.

FELSZERELÉS

A sütő beszerelése

- A konyhának száraznak és megfelelően szellőzőnek kell lennie. Ezenkívül hatékony szellőzéssel kell rendelkeznie, és a sütőbeállításnak garantálnia kell az összes vezérlőelemhez való szabad hozzáférést, mindenekelőtt a hálózati csatlakozónak könnyen elérhetőnek kell lennie.
- A sütő Y osztályú beépítésű. A beépítendő bútorok furnérja és ragasztója legalább 100°C hőmérsékletig hőálló kell hogy legyen. Eme feltétel be nem tartása a bútor felületének deformálódásához illetve a furnér leválásához vezethet.
- Készítsen nyílást a bútorban a rajzokon megadott méretekkel: A-munkalap alatti beépítés, B-magas beépítés. Ha a szekrényben van egy hátsó fal, az elektromos csatlakozáshoz egy nyílást kell vágni rajta.
- Csúsztassa teljes mértékben a sütőt a nyílásba, s négy csavarral rögzítse a kiesés ellen (C. rajz).

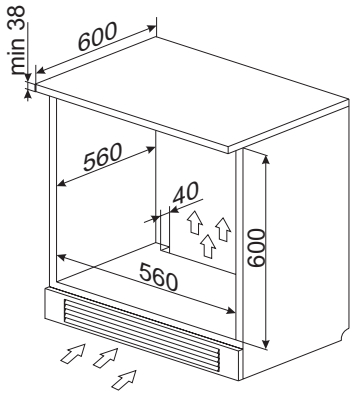

A rajz

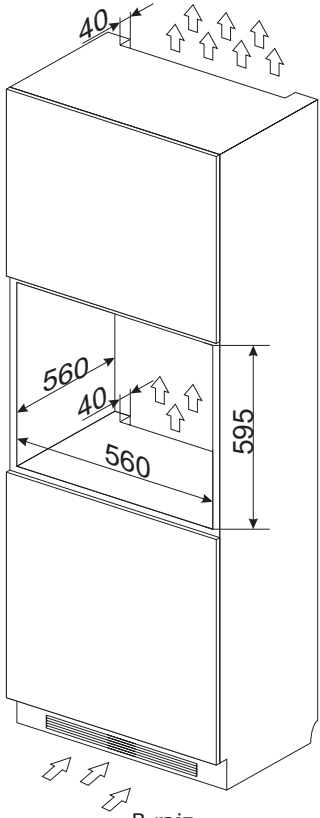

B rajz

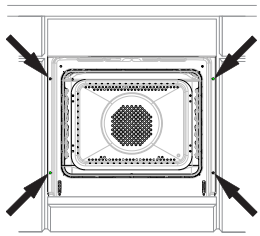
C rajz

Figyelem: Az eszközt képzett szakembernek kell telepítenie. Az összszeszerelési műveleteket az áramforrásról lekapcsolt készüléknél kell elvégezni.

A sütő áramforráshoz való csatlakoztatása

Mielőtt a sütőt csatlakoztatja az elektromos rendszerhez, olvassa el az adattáblán szereplő információkat.

- A sütő egy egyfázisú, váltakozó árammal (230V 1N~50 Hz) történő táplálásra tervezett, 3 x 1,5mm2 és körülbelül 1,5 m hosszú tápkábellel valamint földelt dugóval rendelkezik.
- Az elektromos csatlakozóaljzatnak földeltnek kell lennie. A sütő beállítása után az elektromos csatlakozóaljzatnak a felhasználó számára elérhetőnek kell lennie.
- A sütő csatlakoztatása előtt ellenőrizze, hogy:
- A biztosíték és az elektromos hálózat megfelelő a sütő terhelésének, az aljzatot ellátó áramkört min. 16A biztosítékkal kell védeni,
- Az villamos hálózat olyan hatékony földelési rendszert tartalmaz, amely megfelel a hatályos szabványoknak és előírásoknak,
- A sütő telepítését követően a dugó elérhető kell hogy legyen.

Figyelem: Ha a le nem szerelhető csatlakozó kábel megsérül, akkor azt a gyártónál illetve egy erre szakosodott szakszervizben vagy pedig egy szakképzett szerelő segítségével ki kell cserélni a veszélyhelyzetek elkerülése végett.

GYAKORLATI TANÁCSOK

Táblázatok a sütőbeállítások példáival

Sütemények sütése

	Étel típusa	Tartozékok	Szint	Melegítő funkció	Hőmérséklet [°C]	Idő [perc)]
Sütemények sütőformákban	Piskóta	Kerek fekete sütőforma, rostélyra fektethető	1-2		170 – 200[1)]	38 – 50[2)]
	Kuglóf/ kuglóf krumpli lisztből	Kerek vagy téglalap alakú sütőforma, rostélyra fektethető	1-2		160 – 170[1)]	25 – 40[2)]
	Kuglóf/ kuglóf krumpli lisztből	Kerek vagy téglalap alakú sütőforma, rostélyra fektethető	3		150 – 160	25 – 40
	Zsírszegény piskóta	Fekete, kerek vagy négyzet alakú, bevonatos sütőforma, rostélyra fektethető	1-2		170-180[1)]	38 - 45[2)]
	Almás pite	Fekete, kerek vagy négyzet alakú sütőforma, rostélyra fektethető	1-2		190-200[1)]	50 - 65[2)]
Sütőtálcás sütemény	Kis muffin sütemények	Körülbelül Ø 48 mm-es papírforma, sütőtálcára fektethető	3		155-160[1)]	37 - 45[2)]
		Körülbelül Ø 48 mm-es papírforma, sütőtálcára fektethető	3		150-160[1)]	34 - 38[2)]
		Körülbelül Ø 48 mm-es papírforma, sütőtálcára fektethető	3		150-160[1)]	34 - 38[2)]
		Papírforma körülbelül Ø 48mm 2 – kenyér- illetve pecsenyesütő forma 4 - kenyérsütő forma	2 + 4		150-160[1)]	34 - 40[2)]
	Omlós sütemény	Kenyérsütő forma	2		150-160[1)]	30 - 40[2)]
		Kenyérsütő forma	2		150-170[1)]	25 - 35[2)]
		Kenyérsütő forma	2		150-170[1)]	25 - 35[2)]
		2 – kenyér- illetve pecsenyesütő forma 4 - kenyérsütő forma	2 + 4		160-175[1)]	25 - 35[2)]

1) Az üres sütőt melegítse 5 percig, ne használja a gyors bemelegítés funkciót.
2) Az időtartamok akkor érvényesek, hacsak másképp nem jelezzük, az eszköz kamrája fűtetlen.

Fontos!
A táblázatban megadott paraméterek csak tájékoztató jellegűek, s ezeket módosítani lehet saját tapasztalata és kulináris ízlése szerint.

- Próbálja meg a készülékhez mellékelt formákat használni.
- Ha saját sütőtálcáit és sütőformáit használja, helyezze őket a szárító létrára. Javasoljuk, hogy használjon fekete sütőtálcákat, mivel ezek a legjobb hővezetők és csökkentik a sütési időt.
- Nem javasoljuk fényes és csillogó felületű sütőtálcák és formák használatát, melyek a süteméný aljának elégtelen sütését eredményezhetik (az alsó fűtőelem + a felső fűtőelem használata esetén).
- A légkeverés funkció használatakor nem szükséges előmelegíteni a sütőt. Egyéb funkciók végrehajtása érdekében melegítse a kamrát a beállított hőmérsékletre, mielőtt az ételt behelyezi (a jelzőfénynek ki kell aludnia).
- Mielőtt eltávolítaná a süteményt a sütőből, ellenőrizze a sütés minőségét egy fából készült pálcával (megfelelő sütésnél, miután beleszúrta a tésztába, száraznak és tisztának kell lennie).
- Sütés után hagyja a süteményt a felmelegített sütőkamrában kb. 5 percig.
- A légkeverés funkció használatakor a sütési hőmérséklet általában 20-30°C-kal alacsonyabb, mint a hagyományos funkció használatakor (felső fűtőelem + alsó fűtőelem).
- A táblázatban található sütési paraméterek hozzávetőlegesek, és szabadon beállíthatók saját kulináris ízlése vagy tapasztalata szerint.

Ha a szakácskönyvekben megadott információk jelentősen eltérnek a használati utasításban megadott értékektől, kérjük, kövesse a használati utasítást.

Hús és zöldségek sütése

Étel típusa	Tartozékok	Szint	Melegítő funkció	Hőmérséklet [°C]	Idő [perc)]
Marhahús	Rostély, Sütőtálca (a lecsepegő cseppek összegyűjtésére)	2 - rostély / 1 - sütőtálca		225–250	120 – 150
Marhahús	Rostély, Sütőtálca (a lecsepegő cseppek összegyűjtésére)	2 - rostély / 1 - sütőtálca		160 - 180	120 – 160
Sertéshús	Rostély, Sütőtálca (a lecsepegő cseppek összegyűjtésére)	2 - rostély / 1 - sütőtálca		160 - 230	90 – 120
Sertéshús	Rostély, Sütőtálca (a lecsepegő cseppek összegyűjtésére)	2 - rostély / 1 - sütőtálca		160 - 190	90 – 120
Csirke	Rostély, Sütőtálca (a lecsepegő cseppek összegyűjtésére)	2 - 3 rostély / 1 - sütőtálca		180 -190	180 -190
Csirke	Rostély, Sütőtálca (a lecsepegő cseppek összegyűjtésére)	2 - rostély / 1 - sütőtálca		160 - 180	45 – 60
Csirke	Rostély, Sütőtálca (a lecsepegő cseppek összegyűjtésére)	2 - 3 rostély / 1 - sütőtálca		175 - 190	60 – 70
Hal	Rostély, Sütőtálca (a lecsepegő cseppek összegyűjtésére)	2 - 3 rostély / 1 - sütőtálca		190	60 – 70
Hal	Rostély + edény fedéllel	2 – rostély edény a rostélyon		210 - 220	45 – 60
Hal	Rostély, Sütőtálca (a lecsepegő cseppek összegyűjtésére)	2 - 3 rostély / 1 - sütőtálca		160 - 180	45 – 60
Zöldségek	Kenyérsütő forma	2		190 - 210	40 – 50
Zöldségek	Kenyérsütő forma	3		170 - 190	40 - 50

Az időtartamok akkor érvényesek, ha nem lett más adat megadva a hideg sütőkamra számára.

Fontos!
A táblázatban megadott paraméterek csak tájékoztató jellegűek, s ezeket módosítani lehet saját tapasztalata és kulináris ízlése szerint.

- A sütőben 1 kg feletti húsdarabokat süssön, kisebb adagokat ajánlott a főzőlapon elkészíteni.
- Sütéshez ajánlott hőálló edényeket használni, ezen ételek fogantyúinak is ellenállónak kell lenniük a magas hőmérsékletre.
- Ha a szárító létrán vagy a rostélyon süt, ajánlott a sütőtálcát alacsonyabb szintre helyezni. Az ételből származó zsír nem csepeg közvetlenül a kamrába, hanem a sütőtálcára.
- A sült lédúsabbá tétele érdekében adjon egy kevés vizet a behelyezett sütőtálcába. Ebben az esetben az étel nem szárad ki.

A főzési idő felénél javasoljuk, hogy legalább fordítsa a húst a másik oldalára, sütés közben rendszeresen meg kell öntözni a húst a szósszal vagy a korábban megsózott forró vízzel. A húst nem szabad hideg vízzel öntögetni.

Pizza

Étel típusa Pizza	Tartozékok	Szint	Melegítő funkció	Hőmérséklet [°C]	Idő [perc)]
Friss	Kenyérsütő forma	2-3		200 – 230[1)]	15 – 25
Friss, vékony tészta	Kenyérsütő forma	2-3		200 – 230[1)]	15 – 20
Fagyasztott, vékony tészta	Rostély	2-3		[2)]	[2)]
vastag	Rostély	2-3		[2)]	[2)]

1) Melegítse fel az üres sütőt
2) Vegye figyelembe a csomagoláson szereplő információkat

Fontos!
A táblázatban megadott paraméterek csak tájékoztató jellegűek, s ezeket módosítani lehet saját tapasztalata és kulináris ízlése szerint.

Grillezés

Étel típusa	Tartozékok	Szint	Melegítő funkció	Hőmérséklet [°C]	Idő [perc)]
Pirítós fehér kenyérből	Rostély	4		220[1)]	3 – 7
Pirítós fehér kenyérből	Rostély	4		220[1)]	3 – 7
Csirke	Rostély, Sütőtálca (a lecsepegő cseppek összegyűjtésére)	2 - 3 rostély / 1 - sütőtálca		180 -190	180 -190
Hal	Rostély, Sütőtálca (a lecsepegő cseppek összegyűjtésére)	2 - 3 rostély / 1 - sütőtálca		190	60 – 70
Zöldségek	Kenyérsütő forma	3		170 - 190	40 - 50

1) Melegítse fel az üres sütőt 8 percre kapcsolva, ne használja a gyors melegítés funkciót

Fontos!
A táblázatban megadott paraméterek csak tájékoztató jellegűek, s ezeket módosítani lehet saját tapasztalata és kulináris ízlése szerint.

ECO légkeveréses fűtési funkció

- az ECO légkeveréses funkcióval aktiválódik egy optimalizált fűtési módszer, amely energiát takarít meg az ételek elkészítésekor, a sütési időt nem lehet lerövidíteni magasabb hőmérsékletek beállításával, szintén nem ajánlott sütő előmelegítése, sütés közben ne változtassa meg a hőmérsékleti beállítást, és sütés közben ne nyissa ki a sütő ajtaját.

Az ECO légkeverés funkció használatakor ajánlott paraméterek

Étel típusa	Sütő funkció	Hőmérséklet [°C]	Szint	Idő [perc)]
Piskóta	ECO Eco	180 - 200	2-3	50 - 70
Kuglóf/ kuglóf krumpli lisztből	ECO Eco	180 - 200	2	50 - 70
Hal	ECO Eco	190 - 210	2	45 - 60
Marhahús	ECO Eco	200 - 220	3	90 - 120
Sertéshús	ECO Eco	200 - 220	2	90 - 160
Csirke	ECO Eco	180 - 200	2	80 - 100

Táblázatok a tesztételekkel

Táblázatok a tesztételekkel az EN 60350-1 szabvány szerint

Sütemények sütése

Étel típusa	Tartozékok	Szint	Melegítő funkció	Hőmérséklet [°C]	Idő [perc)]
Kisméretű sütemények	Kenyérsütő forma	4		160[1)]	28-32[2)]
	Kenyérsütő forma	3		155[1)]	23-26[2)]
	Kenyérsütő forma	3		150[1)]	26-30[2)]
	Kenyérsütő forma Kenyérsütő forma	2 + 4 2 – kenyérsütő forma vagy sütőtálca 4 - kenyérsütő forma		150[1)]	27-30[2)]
Száraz sütemény (csíkok)	Kenyérsütő forma	3		150-160[1)]	30-40[2)]
	Kenyérsütő forma	3		150-170[1)]	25-35[2)]
	Kenyérsütő forma	3		150-170[1)]	25-35[2)]
	Kenyérsütő forma Kenyérsütő forma	2 + 4 2 – kenyérsütő forma vagy sütőtálca 4 - kenyérsütő forma		160-175[1)]	25-35[2)]
Zsírszegény piskóta	Rostély + fekete bevonatos sütőforma, Ø26cm_	2		170-180[1)]	38-46[2)]
Almás pite	Rostély + két fekete bevonatos sütőforma Ø20cm_	2 A rostélyon levő formák átlósan helyezkednek el jobb elülső, bal elülső		180-200[1)]	50-65[2)]

1) Az üres sütőt melegítse 5 percig, ne használja a gyors bemelegítés funkciót.
2) Az időtartamok akkor érvényesek, ha nem lett más adat megadva a hideg sütőkamra számára.

Grillezés

Étel típusa	Tartozékok	Szint	Melegítő funkció	Hőmérséklet [°C]	Idő [perc)]
Pirítós fehér kenyérből	Rostély	4		220[1)]	3 – 7
Marha burger	Rostély + sütőtálca (a lecsepegő cseppek összegyűjtésére)	4 - rostély 3 - pecsenyesütő forma		220[1)]	1 oldalak 13 - 18 2 oldal 10 - 15

[1)] Melegítse fel az üres sütőt 8 percre kapcsolva, ne használja a gyors melegítés funkciót.

Sütés

Étel típusa	Tartozékok	Szint	Melegítő funkció	Hőmérséklet [°C]	Idő [perc)]
Egész csirke	Rostély + sütőtálca (a lecsepegő cseppek összegyűjtésére)	2 - rostély 1 - pecsenyesütő forma		180-190	70-90