Amica

AMMB20E1GB

ES MANUAL DE USO

# FELICITAMOS LA ELECCIÓN DEL EQUIPO DE LA MARCA AMICA

ES

**ESTIMADOS SEÑORES:**
**El aparato de la marca Amica es excepcionalmente fácil de usar y perfectamente eficaz. Todos los aparatos antes de abandonar la fábrica fueron comprobados minuciosamente en cuanto a la seguridad y funcionalidad.**

**Les rogamos lean con atención este manual de uso antes de encender el aparato.**

Abajo se encuentran las aclaraciones relacionadas con los símbolos que aparecen en el presente manual:

Información importante referente a la seguridad de usuario y de su correcta explotación.

Peligros resultantes del procedimiento inadecuado con el aparato y actividades que deben ser realizadas solamente por una persona cualificada, por ejemplo, del servicio de mantenimiento de fabricante.

Indicaciones referentes al usuario de aparato.

Información referente a la protección del medio ambiente.

Prohibición de realizar algunas actividades por el usuario.

**ÍNDICE**


| | |
|---|---|
| DATOS TÉCNICOS | 2 |
| MEDIDAS DE PRECAUCIÓN | 3 |
| INDICACIONES REFERENTES A LA SEGURIDAD DE USO | 4 |
| ELIMINACIÓN / DESGUACE DEL APARATO | 8 |
| INSTALACIÓN DEL CIRCUITO DE PROTECCIÓN | 9 |
| UTENSILIOS | 10 |
| AJUSTE DEL MICROONDAS | 12 |
| INSTALACIÓN DEL PLATO GIRATORIO | 12 |
| INSTALACIÓN DE APARATO | 13 |
| MANEJO | 14 |
| ELIMINACIÓN DE FALLOS | 18 |
| LIMPIEZA | 18 |
| GARANTÍA, ATENCIÓN DE POST VENTA | 19 |
| MONTAJE | 20 |


# DATOS TÉCNICOS

| | |
|---|---|
| Modelo | AMMB20E1GB |
| Alimentación | 230V~ / 50Hz |
| Frecuencia de trabajo [MHz] | 2450 |
| Nivel de ruido [dB(A) re 1pW] | 63 |
| Consumo de potencia [W] | 1250 |
| Potencia nominal de salida de las microondas [W] | 800 |
| Potencia nominal de salida de la parrilla | 1000 |
| Capacidad del microondas [l] | 20 |
| Diámetro del plato giratorio [mm] | 245 |
| Medidas exteriores (al x an x prof) [mm] | 386 x 595 x 346 |
| Aparato apto para encastrado [ O / V ] | √ |
| Peso neto [kg] | 15 kg |

El aparato está destinado solamente para usar en casa.

El fabricante se reserva el derecho a realizar cambios que no influyan en la forma de funcionamiento del aparato.

Las figuras del presente manual de uso tienen carácter ejemplar. El equipamiento completo del aparato se encuentra en el capítulo oportuno.

PARA EVITAR LA EXPOSICIÓN A LA POSIBLE ACCIÓN EXCESIVA DE LAS MICROONDAS

No intente poner en marcha este microondas con la puerta abierta, ya que puede provocar una exposición nociva a la energía de las microondas. Es importante no desactivar los bloqueos de seguridad ni manipularlos.

No coloque ningún objeto entre la superficie superior del microondas y la puerta para que la suciedad o los restos del producto de limpieza no se acumulen en las superficies de sellado.

No ponga en marcha el microondas si está dañado. Es especialmente importante que la puerta del microondas se cierre bien y que no estén dañados:
1 la puerta (abolladuras, grietas)
2 las bisagras y los cierres (fracturados, agrietados o aflojados)
3 las juntas de la puerta y las superficies de sellado

Solo debe hacer la regulación, los trabajos de mantenimiento y las reparaciones del microondas personal del servicio del fabricante debidamente cualificado, en particular, los trabajos relacionados con la retirada de la tapa que protege al usuario de la radiación de las microondas.

Mantenga el aparato y su cable de conexión lejos de los niños menores de 8 años.

No coloque el microondas en un armario*

AVISO: El aparato y sus piezas accesibles están calientes durante el uso. Evite el contacto con las piezas calientes. Los niños menores de 8 años deben mantenerse alejados del aparato, a menos que estén supervisados por un adulto.

No limpie el aparato con vapor.

Las superficies del armario pueden calentarse durante el trabajo del microondas.

* aparatos que no son aptos para encastrado

LÉALO DETENIDAMENTE Y CONSÉRVELO PARA EL FUTURO.

Para reducir el peligro de incendio, lesiones o exposición a la acción excesiva de las microondas, observe las siguientes normas básicas de seguridad al usar el aparato.

Lea las instrucciones de uso antes de usar el aparato.

Es imprescindible que haya una supervisión estricta para reducir el riesgo de incendio en la cámara del microondas.

Use el aparato solo en conformidad con el destino descrito en las instrucciones. No use productos químicos corrosivos en el aparato. El microondas está especialmente proyectado para calentar o cocinar alimentos. No está indicado para uso industrial o de laboratorio.

AVISO: Cuando se use el aparato en el modo combinado, los niños pueden usarlo solo bajo la supervisión de adultos debido a las altas temperaturas generadas*;

AVISO: No se pueden calentar líquidos u otros alimentos en recipientes herméticamente cerrados, ya que pueden explotar;

AVISO: El dispositivo puede ser empleado por niños de 8 años o mayores, por personas con capacidad física, sensorial o psíquica reducida y por personas que no tengan experiencia o conocimientos del empleo del aparato, en caso de estar vigiladas o cuando hayan sido instruidas sobre el uso del aparato de forma segura y conozcan los peligros relacionados con el uso del aparato. Los niños no deben jugar con el aparato. La limpieza y el mantenimiento del aparato no debe ser realizado por los niños a menos que tengan cumplidos los 8 años y se encuentren bajo vigilancia de persona adecuada.

Use solo utensilios apropiados para microondas;

Al calentar alimentos en recipientes de plástico o de papel, hay que supervisar el trabajo del microondas debido a la posibilidad de ignición de los recipientes;

* Para aparatos equipados con grill

En caso de observar humo y/o fuego, apague el aparato o desconéctelo de la alimentación y deje la puerta cerrada hasta que no se apaguen las llamas;

El calentamiento de bebidas en el microondas puede causar una cocción retardada, por eso hay que tener cuidado al manipular el recipiente;

Los detalles sobre la limpieza de las juntas de la puerta y las piezas adyacentes se encuentran la sección oportuna de estas instrucciones.

Limpie el microondas sistemáticamente y elimine todos los restos de comida.

Si no mantiene limpio el microondas, pueden llegar a dañarse las superficies, lo que puede influir negativamente en la durabilidad del aparato y causar situaciones peligrosas.

¡Nota! Cuando el cable de alimentación inseparable sufra daño deberá ser reemplazado por el fabricante o reparado por un especialista o por una persona calificada para evitar peligro.

Antes de comenzar a usar el microondas, hay que encender el calentador del grill (al encender el calentador, puede que salga humo de las rejillas de ventilación)*:
- encienda la ventilación de la cocina o abra la ventana,
- ajuste el microondas para trabajar solo con el grill unos 3 minutos y encienda el calentador del grill sin calentar los alimentos.

El microondas debe estar en una superficie nivelada.

El plato giratorio y el equipo de la placa giratoria deben estar dentro del microondas durante la cocción. Coloque con cuidado los alimentos en el plato giratorio y manéjelo con cautela para evitar que se rompa.

El uso indebido de la fuente para gratinar puede hacer que la alta temperatura rompa la placa giratoria.

Use solo bolsas de tamaño adecuado para cocinar en el microondas.

El microondas tiene varios interruptores insertados que protegen contra la emisión de radiación cuando la puerta está abierta. No manipule estos interruptores.

* Para aparatos equipados con grill

No encienda el microondas vacío. Si enciende el microondas sin alimentos o con alimentos que contengan poco agua puede causar un incendio, carbonización, chispeo o daños de la capa de la cámara interior.

No prepare alimentos directamente sobre el plato giratorio. Si se calienta excesivamente el plato giratorio en algún punto, puede romperse.

No caliente biberones ni comidas para bebés en el microondas. Pueden calentarse irregularmente y causar lesiones físicas.

No use recipientes con cuello estrecho como botellas de jarabes.

No fría con grasa en un utensilio alto en el microondas.

No haga conservas caseras en el microondas, ya que no todo el contenido del tarro alcanza siempre la temperatura de cocción.

No use el microondas con fines comerciales. El aparato está indicado para usar en casa o en recintos como*: cocinas para trabajadores, tiendas, oficinas y otros entornos de trabajo, para el uso de clientes de hoteles, moteles y otros centros residenciales, en edificios residenciales rurales, en recintos de alojamiento*;

Para impedir la cocción retardada de líquidos calientes y bebidas y así evitar quemaduras, hay que mezclar el líquido antes de meter el recipiente en el microondas y repetir la operación a la mitad de la cocción. A continuación, déjelo un poco más en el microondas y vuelva a mezclarlo antes de sacar el recipiente.

No olvide que los alimentos están en el microondas para evitar que se quemen por la cocción excesiva.

Cuando se use el microondas en el modo combinado, los niños pueden usar el aparato solo bajo la supervisión de adultos debido a las altas temperaturas generadas.*

Lea las notas de la tarjeta de garantía

El presente aparato no debe ser usado por personas (incluyendo niños) con capacidad física, sensual y psíquica limitada y por las personas que no tengan experiencia o conocimientos del empleo del aparato con tal de que se encuentren bajo vigilancia o sigan las instrucciones de uso del aparato por la persona responsable de su seguridad. Se debe prestar atención a los niños, para que no jueguen con el aparato.

No sobrecaliente los alimentos.

No use la cámara del microondas para almacenamiento. No guarde dentro del microondas objetos inflamables como pan, pasteles, productos de papel, etc. Si un rayo golpea la línea de alimentación, puede que el microondas se encienda por sí solo.

Retire los cierres de alambre y las asas de metal de los recipientes/bolsas de papel o plástico antes de meterlos en el microondas.

El microondas debe estar puesto a tierra. Conéctelo solo a un enchufe con un circuito de protección que funcione. Ver “Instalación del circuito de protección”

Algunos productos como huevos enteros (cocidos y/o crudos), agua con aceite o grasa, recipientes herméticos y tarros cerrados pueden explotar, por eso no se deben calentar en este microondas.

El microondas debe trabajar bajo la supervisión permanente de adultos. No permita que los niños tengan acceso a los elementos de control o jueguen con el aparato.

No ponga en marcha el microondas cuando la regleta de conexión o la clavija están dañadas, si el aparato no funciona correctamente o si está dañado o se ha caído.

No tape ni bloquee los respiraderos del microondas.

No guarde ni use el microondas en el exterior.

No use el microondas cerca del agua, un fregadero de cocina, en una estancia húmeda o cerca de una piscina de natación.

No sumerja el cable de conexión ni la clavija en agua.

* Para aparatos equipados con grill

## INDICACIONES REFERENTES A LA SEGURIDAD DE USO

Mantenga el cable lejos de superficies calentadas.

No permita que el cable de conexión cuelgue del borde de la mesa o la encimera.

El aparato debe usarse con el marco decorativo montado*

La superficie de la cámara interior del aparato está caliente después de usar el microondas.

Compruebe sistemáticamente que el microondas y su cable de conexión no estén dañados. Si observa cualquier daño, no use el microondas.

## ELIMINACIÓN / DESGUACE DEL APARATO

### DESEMBALAJE

El aparato ha sido asegurado contra daños antes del transporte. Después de desembalar el dispositivo les rogamos eliminen los elementos del embalaje de forma que no sea nociva para el medio ambiente.
Todos los materiales que se emplean para embalar no son nocivos para el medio ambiente, en un 100% sirven para ser reciclados y llevan respectivo símbolo.

¡Nota! Los materiales de embalaje (saquitos de polietileno, trozos de poliuretano, etc.) deben ser guardados lejos del alcance de niños a la hora de desembalar.

### FINALIZAR LA VIDA ÚTIL

Después de terminar el empleo no se puede eliminar el presente producto a través de los residuos comunales normales sino que es necesario dejarlo en el punto de acumulación y reciclaje de aparatos eléctricos y electrónicos. El símbolo que se encuentra en el producto, en el manual de uso y en el embalaje informa de ello.
Los plásticos empleados en el aparato sirven para volver a usar conforme con los símbolos que contienen. Gracias al uso reiterado, uso de materiales u otras formas de empleo de aparatos usados Ustedes contribuyen en la protección del medio ambiente.

La administración municipal informa sobre el respectivo punto de eliminación de aparatos gastados.

* para aparatos a encastrar

# INSTALACIÓN DEL CIRCUITO DE PROTECCIÓN

PELIGRO

Riesgo de choque eléctrico al tocar - ciertos elementos interiores pueden causar lesiones o la muerte. No desmonte este aparato.

AVISO

Riesgo de choque eléctrico. El uso incorrecto de la toma de tierra puede causar un choque eléctrico. No meta la clavija en el enchufe antes de que el aparato esté correctamente instalado y puesto a tierra.

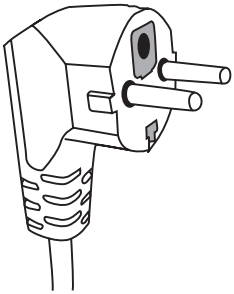

Hay que poner este aparato a tierra. En caso de cortocircuito eléctrico, la toma de tierra reduce el riesgo de choque eléctrico, garantizando la salida de la corriente eléctrica. Este aparato está equipado con un cable que tiene un conducto de toma de tierra con la clavija oportuna. La clavija debe estar insertada en un enchufe correctamente instalado y puesto a tierra.

En caso de no entender totalmente las instrucciones de puesta a tierra o de dudar si el aparato está puesto a tierra correctamente, diríjase a un electricista cualificado o un técnico de servicio.
Si hay que usar un cable alargador, utilice solo un cable trifilar que tenga un enchufe con toma de tierra.
El fabricante no se hace responsable de los daños o las lesiones resultantes de enchufar el microondas a la fuente de alimentación sin un circuito de protección o con un circuito de protección estropeado.

El cable de red corto está previsto para reducir el peligro de enredarse o desenchufar el cable largo al tropezarse.

Si utiliza un alargador:
- Los datos eléctricos nominales del alargador deben ser por lo menos tan grandes como los datos eléctricos nominales del aparato.
- El alargador debe ser un cable trifiliar con toma de tierra.
- El cable largo debe estar colocado de tal modo que no cuelgue de la encimera o el tablero de la mesa, donde podrían tirar de él los niños o engancharse y tirar sin querer.

**AVISO**

Riesgo de lesiones personales. Los recipientes herméticamente cerrados pueden explotar. Hay que abrir los recipientes cerrados y pinchar las bolsas de plástico antes de comenzar a calentar.

Materiales que se pueden usar en el microondas y que se deben evitar en el microondas.

Alguno utensilios que no son de metal pueden ser peligrosos al usarlos el microondas. En caso de dudas, se puede comprobar el utensilio en cuestión según el siguiente procedimiento:

Prueba del utensilio:
1 Llene un recipiente que se pueda usar en el microondas con una taza de agua fría (250 ml); haga lo mismo con el utensilio de prueba.
2 Cueza con la potencia máxima durante 1 minuto.
3 Toque con cuidado el utensilio. Si está caliente, no lo use en el microondas.
4 No supere el tiempo de cocción de 1 minuto.

**Materiales que no se pueden usar en el microondas**

| Tipo de utensilio | Atención |
|---|---|
| Bandeja de aluminio | Puede causar un arco eléctrico. Cambie los alimentos a un utensilio que se pueda usar en el microondas. |
| Caja de cartón con asa de metal | Puede causar un arco eléctrico. Cambie los alimentos a un utensilio que se pueda usar en el microondas. |
| Metal o utensilios con marco de metal | El metal protege los alimentos de la energía de las microondas.<br>El marco de metal puede causar un arco eléctrico. |
| Cierres de metal - atornillados | Pueden causar un arco eléctrico y un incendio en el microondas. |
| Bolsas de papel | Pueden causar un incendio en el microondas. |
| Espuma de plástico | La espuma de plástico puede derretirse o ensuciar el líquido que hay en ella al ser sometida a la acción de las altas temperaturas. |
| Madera | La madera se seca cuando se usa en el microondas y puede quebrarse o partirse. |

**Materiales que se pueden usar en el microondas**

| Tipo de utensilio | Atención |
|---|---|
| Papel aluminio | Solo para cubrir. Se pueden usar pequeños trozos lisos para cubrir pedazos finos de carne de modo que no se cocinen excesivamente. Puede producirse una descarga en arco si el papel está demasiado cerca de las paredes del microondas. El papel debe estar por lo menos a 2,5 cm de distancia de las paredes del microondas. |
| Fuente para gratinar | Observe las instrucciones del fabricante. El fondo de la fuente debe estar por lo menos 5 mm por encima del plato giratorio. Su uso incorrecto puede hacer que se rompa el plato giratorio. |
| Vajilla para comer | Solo la que sirve para microondas. Observe las instrucciones del fabricante.<br>No use vajilla rota o mellada. |
| Tarros de cristal | Quite siempre la tapa. Úselos solo para calentar alimentos hasta la temperatura adecuada. La mayoría de tarros de cristal no es resistente a las temperaturas y puede romperse. |

# UTENSILIOS

| | |
|---|---|
| Utensilios de cristal | Use solo utensilios de cristal resistentes al calor. Asegúrese de que no tienen marcos de metal. No use utensilios rotos o mellados. |
| Bolsas para cocinar en microondas | Observe las instrucciones del fabricante. No las cierre con cierres de metal. |
| Platos y vasos de papel | Haga cortes para dejar salir el vapor. Úselos solo para cocción/calentamiento corto. No deje el microondas sin supervisión durante la cocción. |
| Papel absorbente | Úselo solo para cubrir los alimentos cuando los caliente para absorber la grasa.<br>Úselo solo para cocción corta bajo continua supervisión. |
| Papel vegetal | Úselo como cubierta para evitar las salpicaduras o como envase para la evaporación. |
| Plástico | Solo la que sirve para microondas. Debe tener la etiqueta “para microondas”. Algunos recipientes de plástico se ablandan cuando los alimentos de dentro se calientan. Haga cortes en las bolsas de cocción y las bolsas de plástico herméticamente cerradas o póngales una salida de aire conforme a las indicaciones del envase. |
| Envases de plástico | Solo la que sirve para microondas. Úselos para cubrir los alimentos durante la cocción para mantener la humedad. No deje que los envases de plástico toquen los alimentos. |
| Termómetros | Solo la que sirve para microondas. (termómetros de carne y azúcar). |
| Papel encerado | Úselo como cubierta para evitar las salpicaduras y mantener la humedad. |

| Material del utensilio | Microondas | Grill | Modo combinado |
|---|---|---|---|
| Vidrio resistente al calor | SÍ | SÍ | SÍ |
| Vidrio no resistente al calor | NO | NO | NO |
| Cerámica resistente al calor | SÍ | NO | NO |
| Utensilios de plástico aptos para usar en microondas. | SÍ | NO | NO |
| Papel de cocina | SÍ | NO | NO |
| Recipiente de metal | NO | SÍ | NO |
| **Parrilla (incluida en la entrega)*** | **NO** | **SÍ** | **NO** |
| Papel aluminio y recipientes de papel aluminio | NO | SÍ | NO |

* En modelos selectos

# AJUSTE DEL MICROONDAS

**Nombres de los elementos del equipamiento del microondas**

Saque el microondas y todos los materiales de la caja de cartón y la cámara del microondas. La entrega del microondas incluye el siguiente equipamiento:

| | |
|---|---|
| Plato giratorio | 1 |
| Placa giratoria | 1 |
| Instrucciones de uso | 1 |
| Parrilla | 1* |

A) Panel de control
B) Sistema de bloqueo de seguridad - Apaga la alimentación del microondas cuando la puerta se abre durante el funcionamiento.
C) Placa giratoria
D) Plato giratorio
E) Protección interior de la puerta
F) Puerta

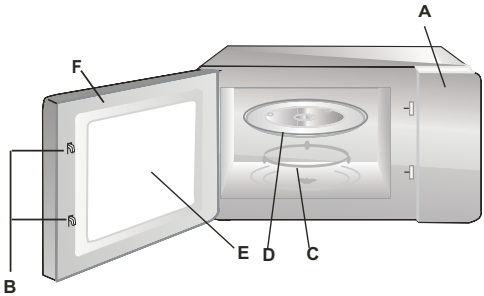


# INSTALACIÓN DEL PLATO GIRATORIO

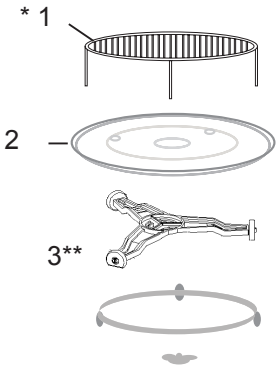


1 No apriete nunca el plato giratorio ni lo ponga con el fondo hacia arriba.
2 Durante la cocción, use siempre el plato giratorio y la placa giratoria.
3 Para cocinar o calentar, ponga siempre todos los alimentos en el plato giratorio.
4 Si el plato giratorio se rompe, debe dirigirse al punto de servicio autorizado más cercano.

Elementos del equipamiento:

1. Parrilla
2. Plato giratorio
3. Placa giratoria

* En modelos selectos **Atención:** La parrilla que forma parte del equipamiento del aparato debe usarse solo con el ajuste de la función “GRILL”. Coloque la parrilla en el plato giratorio.
** La placa tiene dos versiones, dependiendo del modelo. No son intercambiables.

# INSTALACIÓN DE APARATO

- Retire todos los materiales y elementos de embalaje.
- Compruebe que el microondas no tenga daños como abolladuras, desplazamiento o rotura de la puerta.
- Retire todos las láminas de protección de la superficie del armario.
- No instale el microondas si está dañado.

No retire la cubierta marrón claro de mica atornillada al hueco del microondas para cubrir el magnetrón.

Instalación
1. El aparato está destinado solamente para usar en casa.
2. El microondas se puede usar solo después encastrarlo previamente en un mueble de cocina*.
3. El modo de montaje del microondas en el mueble se muestra en el “Manual de instalación”.
4. El microondas debe instalarse en un armario con un ancho de 60 cm y una altura de 85 cm desde el suelo de la cocina*.

No quite las patas del fondo del microondas*.

El bloqueo de los orificios de entrada y salida puede dañar el microondas.
Coloque el microondas lo más lejos posible de receptores de radio y televisión. Cuando el microondas trabaja, puede causar perturbaciones de recepción de radio y televisión.

2. Meta la clavija del microondas en un enchufe doméstico estándar.
Asegúrese antes de que su tensión y frecuencia coincidan con los de la placa de características.

AVISO: No instale el microondas sobre una placa de cocina u otro aparato que genera calor. En caso de instalarlo, pueden producirse daños y perderse la garantía.

**Las superficies accesibles pueden estar calientes durante el funcionamiento.**

* Para aparatos a encastrar

ES

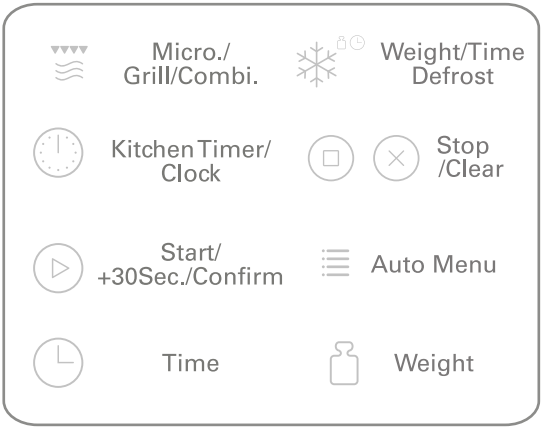


**Control**

**1. Configuración de reloj**
Cuando el microondas está conectada a la electricidad, el piloto enseñará „0:00”, se oirá una señal sonora.
1) Para seleccionar la función de reloj, apretar dos veces [Kitchen Timer/Clock]. Empezarán a parpadear cuatro dígitos.
2) Girar [] para poner la hora entre 0-23.
3) Apretar [Kitchen Timer/Clock] Empezarán a parpadear los dígitos de minutos.
4) Girar [] para poner los minutos entre 0-59.
5) Para terminar la configuración de reloj apretar [Kitchen Timer/Clock] Parpadeará „:”, y, luego, se iluminará.

Advertencia:
1) Cuando después de activar la alimentación no se fije la hora actual, el aparato no funcionará.
2) Cuando durante el proceso de fijación de la hora actual el usuario apriete [Stop/Clear] el microondas volverá automáticamente al estado anterior.

**2. Cocción con microondas**
Apriete [Micro./Grill/Combi.] En la pantalla aparecerá „P100”. Apriete [Micro./Grill/Combi.] cuatro veces o girar [] para seleccionar la potencia adecuada. Cada vez con el siguiente apriete aparecerá „P100”, „P80”, „P50”, „P30” ó „P10”. Para confirmar apriete [Start/+30Sec./Confirm]. Gire  para ajustar el tiempo de cocción 00:05 a 95:00. Para empezar la cocción apriete [Start/+30Sec./Confirm].
Ejemplo: Para cocer con microondas con una potencia de 80% durante 20 minutos, se debe fijar el microondas según los siguientes pasos.
1) Apretar una vez [Micro./Grill/Combi.] En la pantalla aparecerá „P100”.
2) Volver a apretar [Micro./Grill/Combi.] o girar [] seleccionando un 80% de la potencia del microondas.
3) Para confirmar apretar [Start/+30Sec./Confirm] En la pantalla aparecerá „P 80”.
4) Para fijar el tiempo de cocción girar [] hasta que en la pantalla aparecerá „20:00”.
5) Para empezar la cocción apriete [Start/+30Sec./Confirm].

Atención: el tiempo de cocción se puede alargar apretando el botón de la siguiente forma:

0 - 1 min : 5 sec
1 - 5 min : 10 sec
5 - 10 min : 30 sec
10 - 30 min : 1 min
30 - 95 min : 5 min

| „Micro./Grill/Combi." Configuración | Pantalla | Potencia de microondas [%] | Potencia del grill [%] |
|---|---|---|---|
| 1 | P100 | 100 | - |
| 2 | P80 | 80 | - |
| 3 | P50 | 50 | - |
| 4 | P30 | 30 | - |
| 5 | P10 | 10 | - |
| 6 | G | 0 | 100 |
| 7 | C-1 | 55 | 45 |
| 8 | C-2 | 36 | 64 |

**3. Cocción con la función Grill o Combi**
Apriete [Micro./Grill/Combi.] En la pantalla aparecerá „P100". Apriete [Micro./Grill/Combi.] cuatro veces o girar [] para seleccionar la potencia adecuada. Con cada siguiente apriete aparecerá „G", „C-1" ó „C-2". Para confirmar apriete [Start/+30Sec./Confirm]. Gire  para ajustar el tiempo de cocción 00:05 a 95:00. Para empezar la cocción apriete [Start/+30Sec./Confirm].

Ejemplo: Para cocer con microondas con una potencia de 55% y usar un 45% de la potencia de grill (C-1) durante 10 minutos, se debe fijar el microondas según los siguientes pasos.
1) Apretar una vez [Micro./Grill/Combi.] En la pantalla aparecerá „P100".
2) Apriete cuatro veces [Micro./Grill/Combi.] o gire [] para seleccionar el modo combinado. 1.
3) Para confirmar apretar [Start/+30Sec./Confirm] En la pantalla aparecerá „C -1".
4) Para fijar el tiempo de cocción girar [] hasta que en la pantalla aparecerá „10:00".
5) Para empezar la cocción apriete [Start/+30Sec./Confirm].

Advertencia: Al pasar la mitad del tiempo de grill, el microondas emitirá dos veces una señal sonora y esto es normal. Para conseguir un mejor efecto de grill, se debe volver la comida, cerrar la puerta y, luego apretar [Start/+30Sec./Confirm] para continuar la cocción. Si el usuario no realiza ninguna operación, el microondas reiniciará la cocción.

**4. Inicio rápido**
1) Para empezar la cocción con una potencia de 100% apriete [Start/+30Sec./Confirm]. Cada apriete alargará el tiempo de cocción 30 segundos hasta 95 minutos.
2) En el modo de microondas o de descongelación según el tiempo, cada apriete [Start/+30Sec./Confirm] hará prolongar el tiempo de cocción de 30 segundos.
3) Para fijar la cocción con un 100% de la potencia de microondas, girar [] a la izquierda. Luego, apretar [Start/+30Sec./Confirm] para empezar la cocción.

**5. Descongelación según el peso**
1) Apretar una vez [Weight/Time Defrost[. En la pantalla aparecerá „dEF1".
2) Gire [] para seleccionar el peso de la comida de 100 a 2000 g.
3) Para empezar la descongelación apriete [Start/+30Sec./Confirm].

**6. Descongelación según el tiempo**
1) Apretar dos veces [Weight/Time Defrost[. En la pantalla aparecerá „dEF2”.
2) Gire [], para ajustar el tiempo de descongelación. El tiempo máximo de cocción es de 95 minutos.
3) Para empezar la descongelación apriete [Start/+30Sec./Confirm]. El nivel de la potencia de descongelación es P30 y no se puede cambiarlo.

**7. Timer**
Apretar una vez [Kitchen Timer/Clock]. En la pantalla aparecerá 00:00.
2) Girar [], para introducir la hora adecuada. El tiempo máximo de cocción es de 95 minutos.
3) Para confirmar el ajuste apriete [Start/+30Sec./Confirm].
4) Cuando pase el tiempo ajustado, el índice de timer se apagará. La señal sonora se oirá 5 veces. Si el reloj fue mal ajustado (modo de 24 horas), en la pantalla aparecerá la hora actual.
Advertencia: El timer es diferente que el sistema de 24 horas del reloj. El timer hace cuenta atrás.

**8. Menú de programas automáticos**
1) Para seleccionar el menú gire [] a la derecha. En la pantalla aparecerá de “A-1” a “A-8”, lo cual es pizza, carne, legumbres, pasta, patatas, pescado, bebidas y palomitas.
2) Para confirmar apriete [Start/+30Sec./Confirm].
3) Para seleccionar el peso predeterminado según la tabla del menú, gire [].
4) Para empezar la cocción apriete [Start/+30Sec./Confirm].

Ejemplo: Para usar la función “Auto Menu” para cocer 350g de pescado.
1) Gire [] a la derecha hasta que aparecerá “A-6”.
2) Para confirmar apriete [Start/+30Sec./Confirm].
3) Para seleccionar el peso de pescado gire [], hasta que aparecerá 350g.
4) Para empezar la cocción apriete [Start/+30Sec./Confirm].

Tabla de menú:

| Menú | Peso [g] | Pantalla |
|---|---|---|
| A-1 Pizza | 200 | 200 |
| | 400 | 400 |
| A-2 Carnes | 250 | 250 |
| | 350 | 350 |
| | 450 | 450 |
| A-3 Legumbres | 200 | 200 |
| | 300 | 300 |
| | 400 | 400 |
| A-4 pasta | 50 (con 450 ml de agua fresca) | 50 |
| | 100 (con 800 ml de agua fresca) | 100 |
| A-5 Patatas | 200 | 200 |
| | 400 | 400 |
| | 600 | 600 |
| A-6 Pescado | 250 | 250 |
| | 350 | 350 |
| | 450 | 450 |
| A-7 Bebida | 1 vaso (120ml) | 1 |
| | 2 vasos (240ml) | 2 |
| | 3 vasos (360ml) | 3 |
| A-8 Palomitas | 50 | 50 |
| | 100 | 100 |

**9. Cocción en varias etapas**

El mayor número de etapas de cocción que se puede ajustar son 2. En la cocción en varias etapas, una de las etapas es descongelación y ésta debe ser fijada como primera.

Ejemplo: Para descongelar la comida durante 5 minutos y luego para cocer con microondas con una potencia de 80% durante 7 minutos se debe hacer lo siguiente:

1) Apretar dos veces [Weight/Time Defrost[. En la pantalla aparecerá „dEF2”.
2) Gire [] para seleccionar el tiempo de descongelación hasta que aparecerá “5:00” en la pantalla.
3) Apretar una vez [Micro./Grill/Combi.]. En la pantalla aparecerá „P100”.
4) Volver a apretar [Micro./Grill/Combi.] o girar [] seleccionando un 80% de la potencia del microondas.
5) Para confirmar apriete [Start/+30Sec./Confirm]. En la pantalla aparecerá „P 80”.
6) Para fijar el tiempo de cocción girar [] hasta que en la pantalla aparecerá „7:00”.
7) Para empezar la cocción apriete [Start/+30Sec./Confirm]. Para la primera etapa la señal sonora se oirá una vez. Empezará la cuenta atrás del tiempo de descongelación. La señal sonora se oirá de nuevo cuando empiece la segunda etapa de cocción. Después de terminar la cocción, se oirá cinco veces la señal sonora.

**10. Comprobación de ajuste actual**

1) Para visualizar la potencia corriente durante 3 segundos, en el modo de cocción en microondas apriete [Micro./Grill/Combi.]. Después 3 segundos el microondas volverá al estado anterior.
2) Para visualizar el tiempo durante 3 segundos, en el modo de cocción apretar [Kitchen Timer/Clock].

**11. Bloqueo de la puesta en marcha**

Activación del bloqueo de la puesta en marcha: En el modo de espera apriete y mantenga [Stop/Clear] durante 3 segundos - el aparato emitirá una larga señal sonora, lo cual señalará la activación del bloqueo de aparato. Se encenderá [ ], y cuando se fije la hora, se visualizará. Se encenderá el índice de bloqueo.

Desactivación de bloqueo de inicio: Cuando el bloqueo de la puesta en marcha está activado, apriete y mantenga [Stop/Clear] durante 3 segundos - el aparato emitirá una larga señal sonora, lo cual señalará la activación del bloqueo de aparato.

# ELIMINACIÓN DE FALLOS

| | |
|---|---|
| El microondas perturba las imágenes de la televisión. | La recepción de radio y televisión puede verse perturbada cuando el microondas trabaja. Lo mismo ocurre con los pequeños electrodomésticos como la batidora, el aspirador o el ventilador eléctrico. Es un fenómeno normal. |
| El microondas tiene poca luz | Después de cocinar con microondas a baja potencia, la luz puede debilitarse. Es normal. |
| El vapor se acumula en la puerta, el aire caliente sale por los respiraderos. | Al cocinar, puede salir vapor de los alimentos. La mayoría sale por los respiraderos.<br>Sin embargo, parte del vapor puede acumularse en un lugar fresco como la puerta del microondas. Es normal. |

| **Fallo** | **Causa posible** | **Eliminación** |
|---|---|---|
| No se puede poner en marcha el microondas. | El cable de conexión no está correctamente conectado. | Saque la clavija y métala de nuevo después de 10 segundos. |
| | Fusible quemado, o se ha encendido el interruptor de seguridad. | Cambie el fusible o encienda el interruptor (reparación solo por el Servicio de Amica) |
| | Problema con el enchufe | Compruebe el enchufe con otros dispositivos eléctricos. |
| El microondas no calienta. | La puerta no está bien cerrada. | Cierre bien la puerta. |
| La placa giratoria de cristal hace ruido durante el funcionamiento del microondas. | El equipo de la placa giratoria y el fondo del microondas están sucios. | Ver “Mantenimiento del microondas”. |

# LIMPIEZA

Antes de la limpieza, asegúrese de que el microondas esté desenchufado de la fuente de alimentación.
a) Después de usarlo, limpie el interior del microondas con un paño ligeramente húmedo.
b) Limpie los accesorios con normalidad con agua y jabón.
c) Cuando el marco de la puerta, la junta y los elementos adyacentes estén sucios, límpielos cuidadosamente con un paño húmedo. Durante la limpieza de las superficies de la puerta y el microondas, use solo jabones o detergentes suaves no abrasivos, aplicados con una esponja o un paño suave.

Durante la limpieza de la puerta de cristal, no use ningún producto abrasivo ni estropajos metálicos ásperos, ya que pueden rayar la superficie y dañar el cristal.

Para limpiar la cámara interior: coloque medio limón en un bol, añada 300 ml de agua y encienda solo las microondas al 100% de potencia durante 10 minutos.
Después de la limpieza, desconecte el microondas de la corriente y pase un paño suave y seco por el interior.

**Garantía**

Las prestaciones de garantía según la tarjeta de garantía.
El fabricante no se responsabilizará de los daños que resulten del inadecuado uso del producto.

## Declaración del fabricante

El fabricante declara con la presente que el producto cumple los requisitos esenciales de las siguientes directivas europeas:

- **directiva de baja tensión 2014/35/EC**
- **directiva de compatibilidad electromagnética 2014/30/EC**
- **directiva de diseño ecológico 2009/125/EC**
- **directiva RoHS 2011/65/EC**

y por lo tanto el producto fue marcado CE y tiene declaración de conformidad compartida a las entidades que supervisan el mercado.

ES

Antes de la instalación rogamos lean este manual.

No apriete ni doble el cable de alimentación.

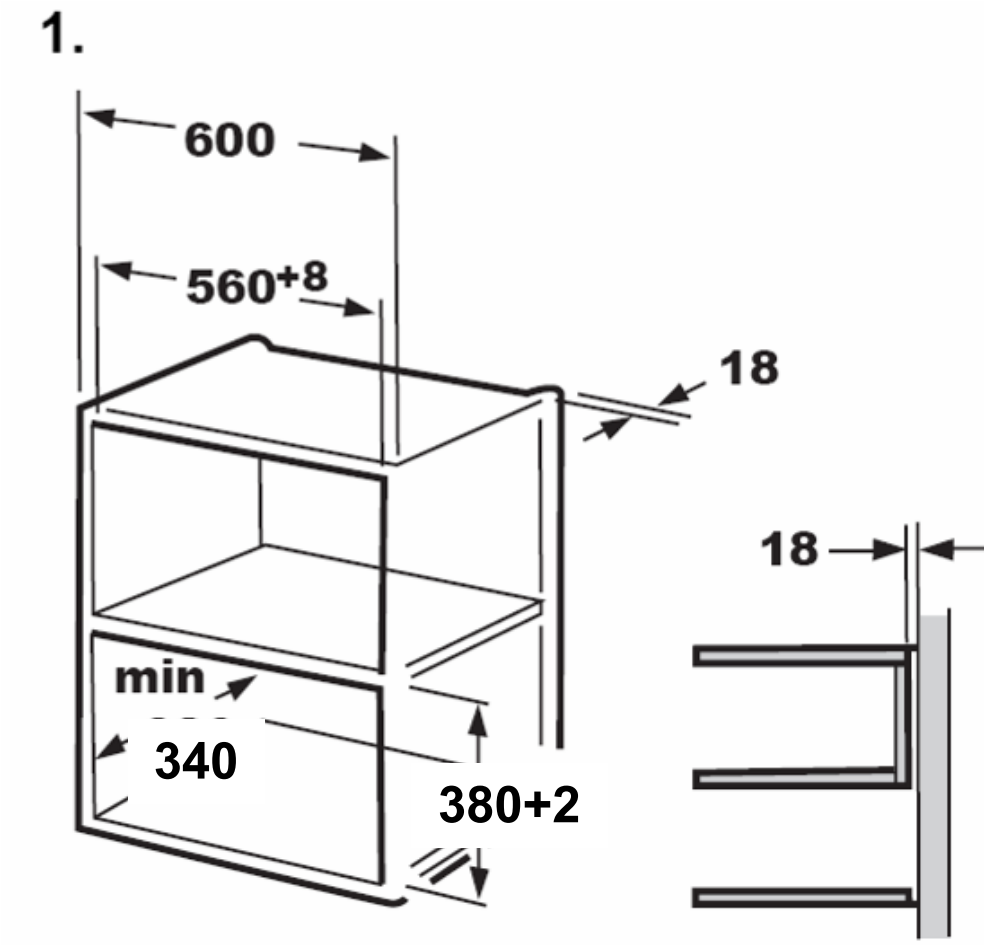

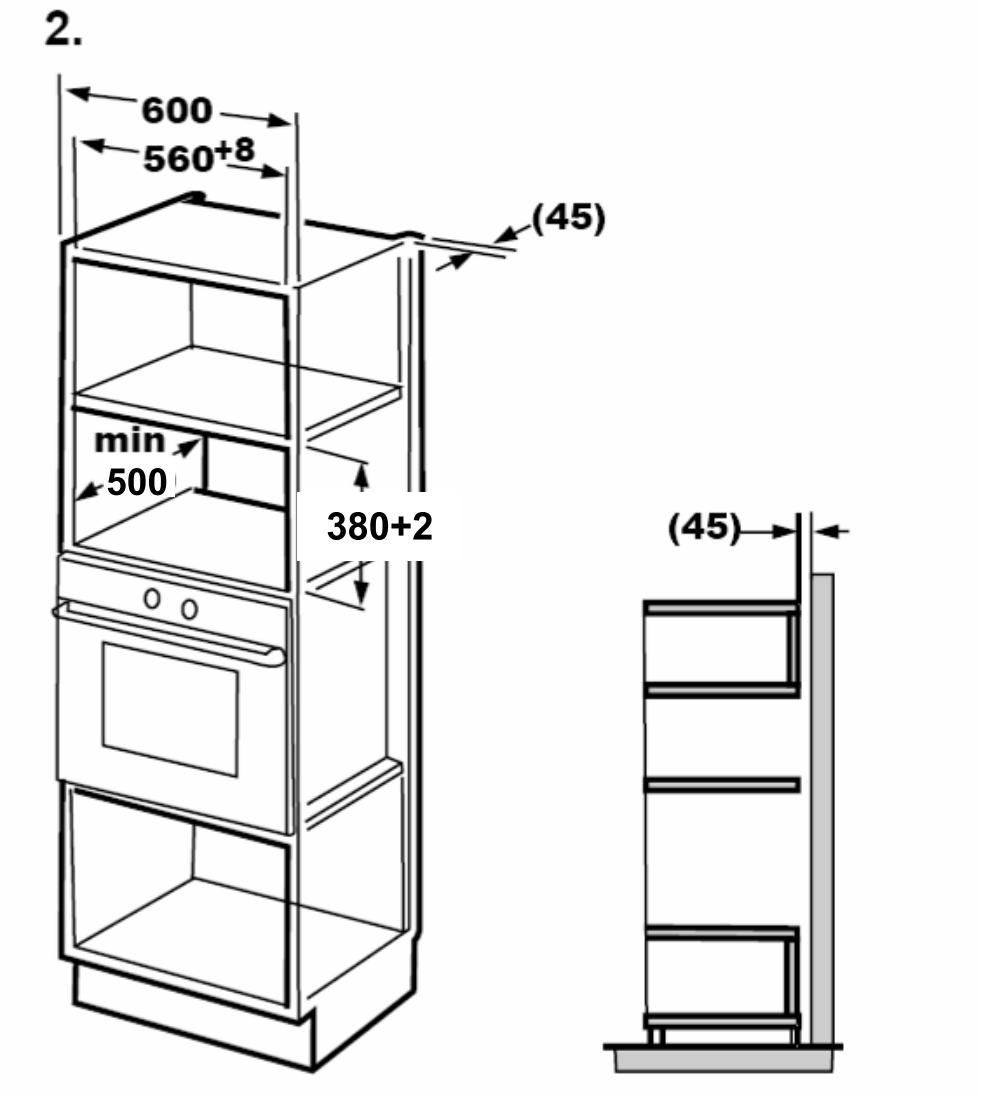


Advertencia:
Para la instalación se necesitan: mango o plantilla del armario inferior.

B. Prepare el armario.
1. Lea el manual en la PLANTILLA DEL ARMARIO INFERIOR, ponga la plantilla en el plano inferior del armario.

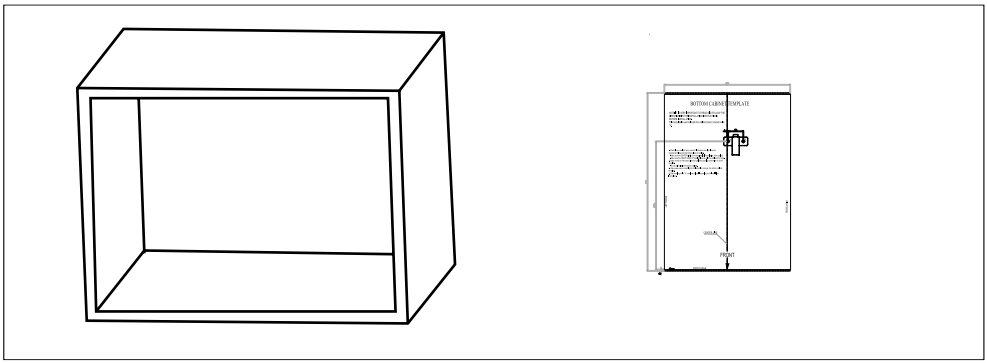


2. Ponga los símbolos en el plano inferior del armario según el símbolo "a" en la plantilla.

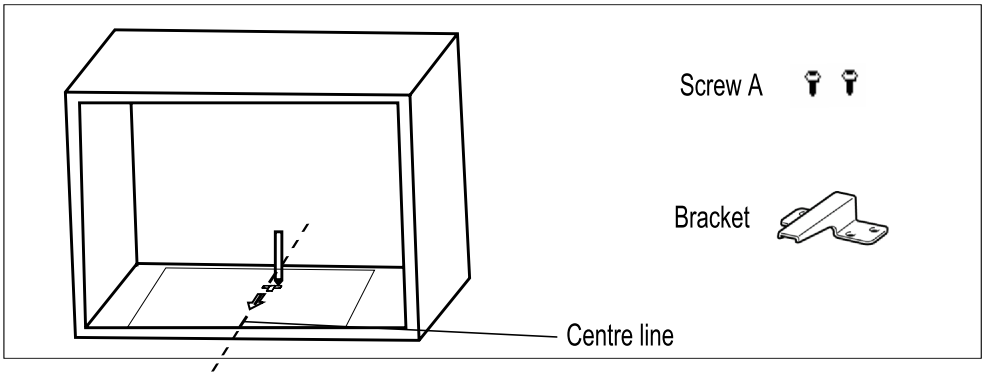


3. Quite la plantilla del armario inferior y monte el mango por medio del tornillo A.

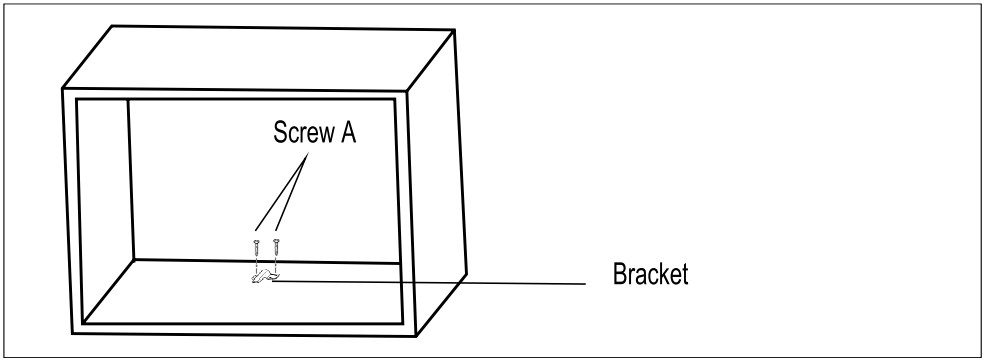

C. Montaje del microondas

4. Monte el microondas en el armario.

- Asegúrese de que la parte trasera del microondas está fijada con un mango.
- No apriete ni doble el cable de alimentación.

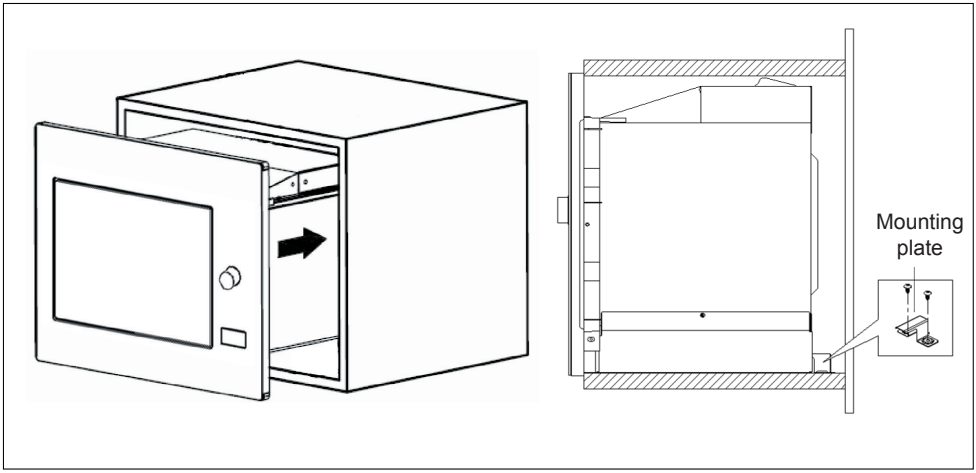


Abra la puerta, en el agujero de montaje monte el microondas al armario por medio del tornillo B. Luego, monte la cubierta de plástico en el agujero de montaje.

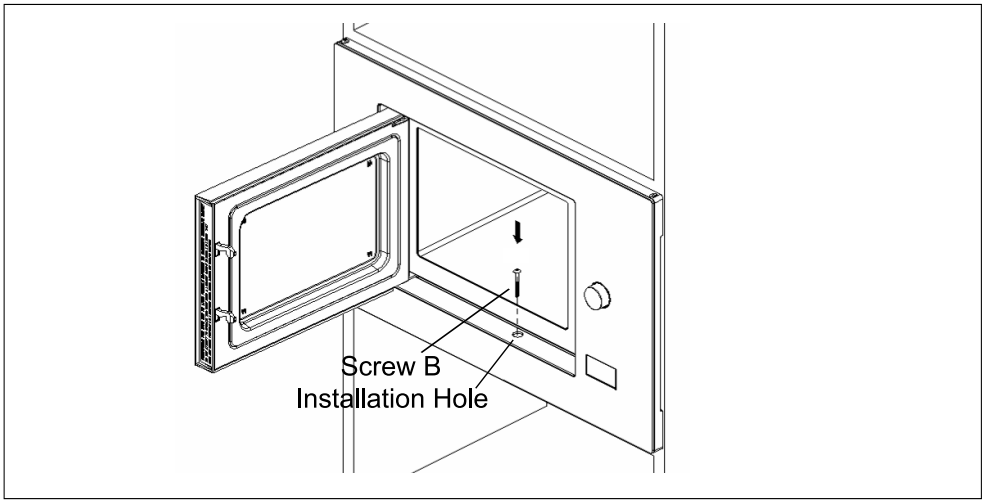

**Amica S.A.**
ul.Mickiewicza 52 / 64-510 Wronki
tel. 67 25 46 100 / fax 67 25 40 320
www.amica.pl

IO-MWS-0369
(01.2018)