Amica

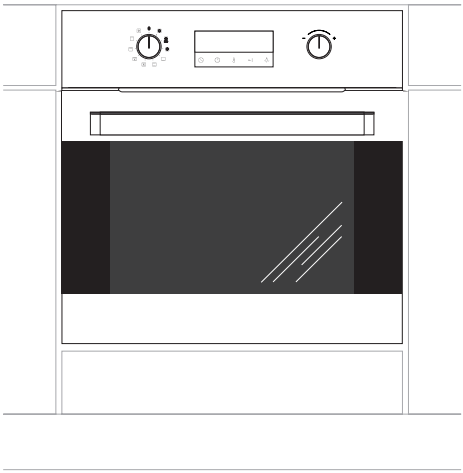

10203.3TyPrDScJVSm
10203.3TtyDpsScLcVoQSm
10203.3TtyDpsScLcVoQCg
10203.3TtyDpsScLcVoQW
10203.3TtyDpsScLcQSm
10203.3TtyDpsScLcQCg
10203.3TtyDpsScLcQW

MANUAL DE USO

DEL HORNO ELÉCTRICO DE EMPOTRAR

IO-CBI-0504 / 8070642
(07.2017 / v1)

ESTIMADO CLIENTE,

El horno Amica es fácil de usar y perfectamente eficaz. Después de leer el manual, el uso del horno no será ningún problema.

Antes de abandonar la fábrica y ser embalado, el horno fue minuciosamente comprobado que funciona seguramente en los puestos de control de calidad.

Les rogamos lean con atención este manual de uso antes de encender el aparato.
Seguir las instrucciones incluidas en el presente manual les protegerá del uso inadecuado.

Guardar y almacenar el manual para tenerlo siempre accesible.
Seguir estrictamente las instrucciones de uso para evitar siniestros.

¡Nota!
Usar el horno solamente después de leer el presente manual.

El horno está destinado solamente para usar en casa.

El fabricante se reserva el derecho a realizar cambios que no influyan en la forma de funcionamiento del aparato.

CONTENIDO

Información básica.....2
Instrucciones referentes a la seguridad de uso.....4
Descripción de producto.....8
Característica de producto.....9
Instalación.....10
USO.....12
Cocinado en el horno - consejos prácticos.....26
Limpieza y mantenimiento de horno.....28
Solución de problemas.....36
Datos técnicos.....37

Nota.El horno y sus partes expuestas se calientan durante el uso. En caso de tocar los elementos calefactores hay que tener especial cuidado. Debe mantener alejados a los niños menores de 8 años sin cuidado de adultos.

El presente horno no debe ser usado por niños de 8 años de edad y mayores, personas con disminuciones físicas, sensoriales o mentales, o con falta de experiencia y conocimiento en caso de hacerlos bajo la supervisión o siguiendo las instrucciones de uso del aparato, enseñado por personas responsables de su seguridad. Hay que prestar atención a los niños que no jueguen con el aparato y realizar la limpieza y las actividades de mantenimiento cuando los niños están bajo tutela.

Durante el uso el equipo se calienta. Se recomienda mantener precaución y no tocar los elementos calientes dentro del horno.

Las partes disponibles pueden calentarse a la hora de usar. Por ello, se recomienda cuidar que los niños pequeños estén lejos del dispositivo.

Nota. No usar líquidos abrasivos de limpieza o artículos metálicos rugosos para la limpieza de la puerta de vidrio, ya que pueden rayar la superficie, y provocar roturas del vidrio.

Nota. Para evitar choques eléctricos, antes de reemplazar la bombilla asegúrese de que el equipo está apagado.

Para limpiar el horno no se deben usar dispositivos de limpieza con vapor.

¡Peligro de quemadura! A la hora de abrir la puerta del horno puede que salga el vapor. Durante o después de terminar la cocción hay que abrir con cuidado la puerta del horno. A la hora de abrir no inclinarse por encima de la puerta. Hay que recordar que en función de la temperatura el vapor puede ser invisible.

- Hay que fijarse en que los pequeños electrodomésticos junto con los cables no toquen el horno calentado ya que el aislamiento del cable no resistirá las altas temperaturas.
- No se debe dejar el horno sin vigilancia a la hora de cocer. Los aceites y las grasas pueden encenderse a consecuencia de sobrecalentamiento.
- En la puerta del horno no se deben colocar recipientes cuyo peso supera los 15 kg.
- No use el horno si observa que no funciona correctamente. Todos los defectos deben reparados solamente por la persona que tenga permisos adecuados.
- En caso de una avería técnica, es obligatorio desconectar la alimentación eléctrica del horno.
- El dispositivo debe ser usado solamente para fines para los cuales fue diseñado. Todos los demás empleos (por ejemplo, calentamiento de habitaciones) deben considerarse como inadecuados y peligrosos.

CÓMO AHORRAR ENERGÍA

Al usar la energía de forma responsable protegemos el presupuesto de casa y actuamos conscientemente a favor del medio ambiente. Merece la pena ahorrar energía eléctrica. Esto se hace de la siguiente forma:

●**Evite situación de "comprobar los platos que están preparados".**
No abra demasiadas veces la puerta del horno.

●**Use el horno solamente en caso de preparar muchos platos.**
La carne que pesa menos de 1 kg se prepara con más ahorro en la placa.

●**Empleo de calor sobrante del horno.**
En caso de preparar un plato durante más de 40 minutos es necesario desconectar el horno absolutamente a 10 minutos antes del tiempo.

¡Nota! En caso de usar el programador hay que introducir los tiempos relativamente más cortos de la preparación de platos.

●**Apertura cuidadosa de la puerta del horno.** El calor se sale por las suciedades que se encuentran en la puerta del horno. Lo mejor es eliminarlas inmediatamente.

●**No empotrar el horno cerca a las neveras.**
En este caso el gasto de energía eléctrica aumenta sin sentido.

DESEMBALAJE

Para el tiempo de transporte el dispositivo fue protegido para daños por el embalaje. Después de desembalar el dispositivo les rogamos eliminen los elementos del embalaje de forma que no sea nociva para el medio ambiente.
Todos los materiales que se emplean para embalar no son nocivos para el medio ambiente, en un 100% sirven para ser reciclados y llevan respectivo símbolo.

¡Nota! Los materiales de embalaje (saquitos de polietileno, trozos de poliuretano, etc.) deben ser guardados lejos del alcance de niños a la hora de desembalar.

RETIRO DE USO

Este aparato está marcado con símbolo de contenedor para desechos tachado de acuerdo con la Directiva Europea 2012/19/UE y la ley polaca sobre el equipo eléctrico y electrónico gastado.

Este símbolo informa que este aparato, pasado el periodo de su uso, no debe ser situado junto con los demás desechos procedentes de casa.
El usuario está obligado a devolverlo a un lugar destinado para recoger el equipo eléctrico y electrónico gastado. Las entidades que realizan la recogida, incluyendo los puntos locales de recogida, tiendas, y entidades municipales crean el respectivo sistema que permite la devolución de este equipo.

El adecuado uso del equipo eléctrico y electrónico gastado ayuda a evitar las consecuencias que son nocivas para humanos y para el medio ambiente procedentes de la presencia de componentes peligrosos e inadecuado almacenamiento y procesamiento de estos dispositivos.

DESCRIPCIÓN DE PRODUCTO

Programador electrónico

Mando de selección de las funciones de horno

Mando de cambio de ajustes

Asa de la puerta del horno

Área de las funciones de horno

Área de reloj y de actividad de funciones

Área de temperatura

Área de sensores de control

CARACTERÍSTICA DEL PRODUCTO

Accesorios:

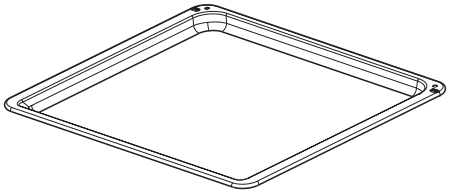

*Bandeja estándar**

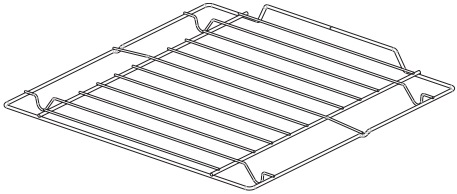

Parilla estándar
(rejilla para secar)

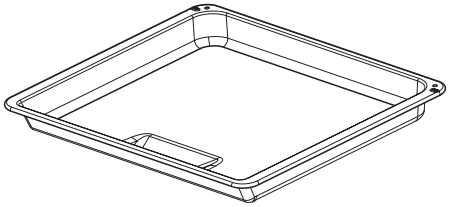

*Bandeja profunda**

*Temperature probe**

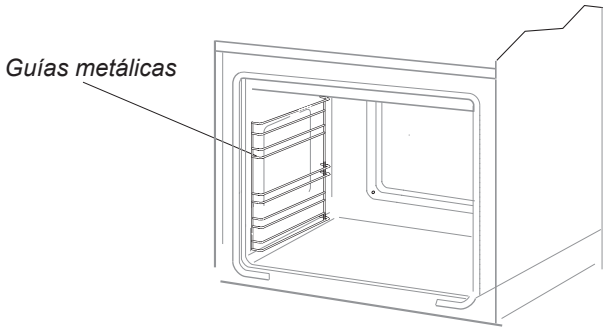

* en modelos seleccionados

Montaje de horno

- La cocina deberá estar seca y bien ventilada y tener una ventilación hábil y la colocación del horno deberá garantizar libre acceso a todos los elementos de control.
- El horno es construido según la clase Y. Los muebles para empotrar deben tener revestimiento y pegamentos resistentes a temperaturas superiores a 100°C.
  En caso contrario, la superficie de la chapa de madera podrá sufrir deformaciones o podrá despegarse.
- Prepare un orificio en el mueble según las dimensiones de las figuras: A - horno empotrado por debajo del tablero, B - horno empotrado alto.
  En caso cuando el estante tenga pared trasera prepare orificios para conexión eléctrica.
- Introducir el horno completamente en el orificio y fijarlo con cuatro tornillos (Dib. C).

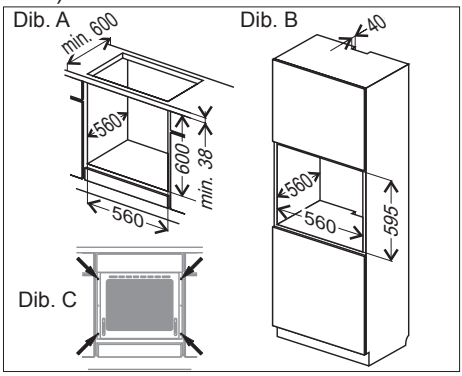

Advertencia:
El montaje debe realizarse con la alimentación eléctrica desconectada.

Ajuste de posición de la puerta del horno

El mecanismo de ajuste permite cambiar la altura de sentado de la parte derecha de la puerta en el ámbito que resulta de su estructura. El cambio de la altura de sentar la puerta por un lado permite nivelar la puerta o ajustar el borde de la puerta y del panel de control.

Forma de ajuste.

- Afloje la tuerca [1] con la llave número 13.
- Con la llave Allén número 4 mueva el perno de ajuste [2] en el ámbito de 180˚ para conseguir la respectiva posición de la puerta. La posición se puede ajustar en el ámbito de ± 1,5mm.
- Manteniendo con la llave allén la posición del perno de ajuste [2], enrosque la contratuerca [1].

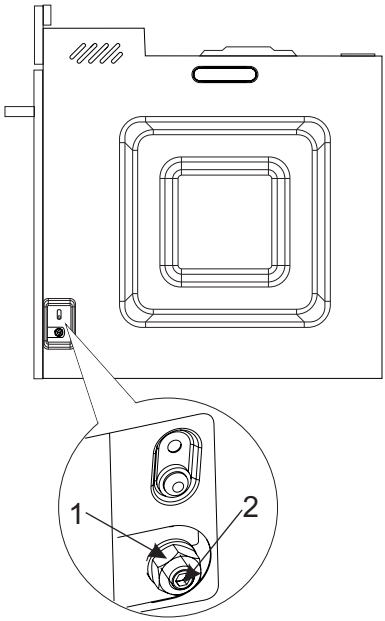

INSTALACIÓN

Conexión del horno a la instalación eléctrica

Antes de realizar cualquier conexión del horno a la instalación eléctrica lea la información de la placa nominal.

- El horno funciona con alimentación de corriente alterna, monofásica (230V 1N~50 Hz) y está dotado del cable de conexión 3 x 1,5 mm² de 1,5 m de largo con enchufe y contacto protector.
- La caja de conexión de la instalación eléctrica debe tener el macho protector. Después de situar el horno se requiere que el usuario tenga acceso la caja de conexión de la instalación eléctrica.
- Antes de conectar el horno a la caja hay que comprobar que:

  - el fusible y la instalación eléctrica resisten la carga de la cocina, el circuito que alimenta la caja deberá estar protegido con el fusible de al menos 16A

  - la instalación eléctrica está dotada del sistema eficaz de toma a tierra que cumpla los requisitos de las normas y leyes actuales,

Después de instalar el horno debe haber acceso al enchufe.

¡Advertencia! Cuando el cable de alimentación inseparable sufra un daño deberá ser sustituido por el fabricante o reparado por un especialista o por persona cualificada para evitar el riesgo.

Antes del primer uso del horno

- retire los elementos del embalaje, limpie el interior del horno de los medios de conservación de fábrica,
- extraiga los accesorios del horno y lávelos con agua templada y un detergente suave,
- accione la ventilación en la cocina u abra la ventana,
- caliente el horno (en la temp. de 250°C, durante unos 30 min.), elimine la suciedad y lave cuidadosamente, (véase el apartado: *Funcionamiento del programador y mandos del horno*),

¡Importante!
El interior del horno debe lavarse solamente con agua templada y un suave detergente lavaplatos.
El horno está dotado de programador con iluminador controlado por medio de botones (sensores). La activación de cada sensor se da tocando el cristal en el punto previsto para el sensor (determinado por un pictograma) y se comunica mediante la señal acústica. (Véase apartado: *Funcionamiento del programador y mandos del horno*).

La superficie de los sensores debe mantenerse limpia.
Algunos modelos están dotados de asa de la puerta de horno con retroiluminación. La información relativa al equipamiento del horno en función del modelo se puede consultar en la tabla del capítulo *Características del producto.*

Durante el trabajo de horno la retroiluminación de la asa está activada y funciona como indicador de calor residual de la cámara de horno, es decir, se apaga cuando la temperatura dentro del horno baja, por debajo de 50°C, en cambio, por encima de 50°C ilumina en función de la temperatura (cuanto más alta dentro del horno, más brilla).

Funcionamiento del programador y control del horno

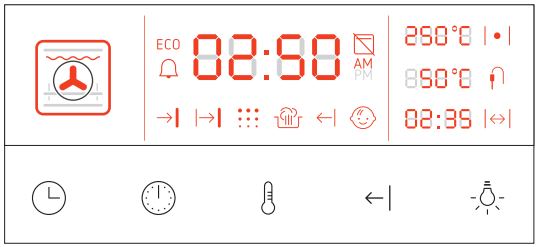

Área de sensores de control

El panel de control tiene 5 sensores táctiles (sin retroiluminación) marcados con pictogramas como en la figura arriba. A cada toque de sensor le acompaña la señal sonora de zumbador (las excepciones van indicadas en la descripción de funcionamiento detallada). La actividad de botones depende de la configuración de la función de horno (descrita junto con las funciones de horno). El toque de botón activo es señalado con sonido [confirmación]. Largo toque de botón – 3 segundos – es señalado con sonido [confirmación2].
El zumbador genera los siguientes tipos de sonidos:
[confirmación] toque de sensor
[confirmación2] largo toque de sensor
[finalización] procedimientos de cierre
[alarma de temporizador] – tiempo máximo de duración 5 minutos.
[alarma de finalización de trabajo] de horno – tiempo máximo de duración 5 minutos.

- ajuste de reloj

- ajuste de funciones de reloj, temporizador, tiempo de trabajo, hora de finalización de trabajo

- ajuste de temperatura de horno, termosonda

- activación / desactivación de calentamiento rápido de horno

- activación / desactivación de la iluminación de horno

Área de las funciones de horno

El área que indica la función de horno seleccionada está retroiluminada en las siguientes variantes:

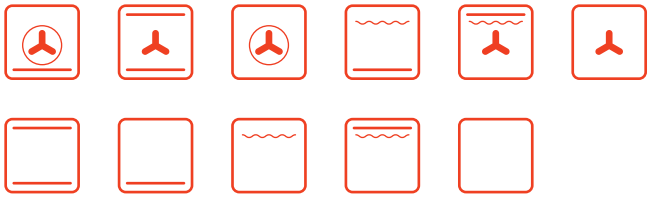

Área de reloj y actividad de función

Reloj - trabajo en el modo de 24h ó AM/PM. Funciones y símbolos presentados.

Símbolo de la función ECO activa ECO

Símbolo de temporizador activo

Símbolo de actividad de bloqueo de la puerta
(horno con función de pirólisis)

Hora de finalización de proceso (hora)

Tiempo de duración del proceso

Símbolo de actividad de la función de pirólisis
(horno con función de pirólisis)

Limpieza con vapor

Símbolo de calentamiento rápido activo

Símbolo de bloqueo de padres activado

Área de temperatura

Temperatura en el horno con símbolo de calentamiento activo.

250°C

Símbolo de termosonda activa.

850°C

Tiempo para empezar / finalizar el proceso con símbolo activo (reloj auxiliar).

02:35

Mando de las funciones de horno

La perilla sirve para seleccionar la función de horno. Cada posición está asignada a la función de horno. A cada función corresponde un pictograma visualizado en la pantalla en el área de la función de horno.

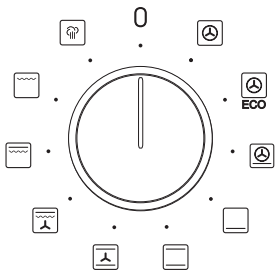

Posi-ción	Función
	circotherm
ECO	circotherm ECO
	circotherm + calefactor inferior
	calor inferior
	calor inferior + superior
	calor inferior + calor superior + ventilador
	grill + calor superior + ventilador
	grill + calor superior
	grill
	limpieza
P	limpieza por pirólisis*

* en hornos con función de limpieza con pirólisis

Mando de cambio de ajustes

La perilla derecha / izquierda - sirve para ajustar los parámetros de trabajo tales como temperatura y hora. El movimiento de perilla a la derecha en el sentido del símbolo "+" tiene efecto en el aumento del valor de parámetro. El movimiento en sentido contrario tiene efecto en reducción del valor de parámetro. Durante los ajustes lejanos la velocidad de cambios aumenta de forma proporcional al tiempo de movimiento.

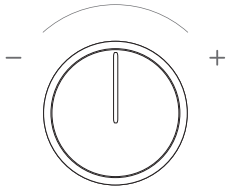

Activación de horno y ajuste de hora.

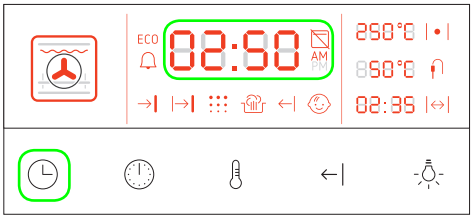

Después de conectar el producto a la red eléctrica se genera un sonido [confirmación], se debe fijar la hora corriente. En caso contrario el horno no funcionará. El horno no reacciona a las señales de entrada de perillas y sensores no activos – se genera un sonido [error]. Solamente está activo el sensor que activa el procedimiento de ajuste de reloj. El reloj funciona en el sistema de 24h ó 12h AM/PM. Para fijar la hora se debe mantener apretado el sensor durante 3 segundos. El sonido [confirmación2], en la pantalla empezará a parpadear e indica "24 h" ó "12 h" – modo de trabajo de reloj que se puede conmutar ***con perilla de cambio de ajuste***. La selección de modo de trabajo se debe confirmar con un corto toque de sensor. Al mismo tiempo empiezan a parpadear dos primeros desde el dígito izquierdo indicando la hora. El parpadeo pasa a iluminación permanente cuando el usuario ***con perilla de cambio de ajuste*** fija la hora del ámbito 00 ÷ 23 (ó 1 – 12 AM, 1 – 12 PM en función de modo de trabajo). Después de fijar la hora el usuario vuelve a tocar (poco tiempo – sonido [confirmación]) y pasa a ajustar minutos (0-59) – dos primeros dígitos desde la izquierda iluminan de forma permanente, el tercero y cuarto parpadean al mismo tiempo. El usuario fija minutos ***con perilla de cambio de ajuste***. Después de fijar minutos, el usuario confirma el ajuste con el sensor, se oye un sonido [finalización]. El reloj funciona, los cuatro dígitos iluminan de manera continua. Los dos puntos parpadean. En caso de 5 segundos de inactividad de usuario, durante el procedimiento de ajuste de reloj, el procedimiento finaliza, se oye un sonido [finalización]. Se fija la hora que ha dejado el usuario. El horno pasa al modo de espera. Las funciones de horno pueden estar activadas.

En el modo de espera la intensidad de iluminación está fijada en nivel bajo. Se iluminan:

- el reloj,
- los símbolos de funciones activas: temperatura residual de la cámara de horno, bloqueo de padres, temporizador, símbolo de bloqueo de puerta.

En el momento de la aparición de la señal de entrada de sensor o de perillas el horno sale del modo de espera. La intensidad de iluminación se fija en nivel alto.

Desactivación de horno - ***perilla de función*** fijada en la posición **0**.

¡Advertencia! En caso de pausa en la alimentación se borran todas las funciones ajustadas, programas automáticos, temperaturas ajustadas y temporizador. Si el programa pausado era limpieza por pirólisis (o la puerta está bloqueada por otro motivo), antes de fijar el reloj se realiza el procedimiento de enfriamiento de horno y apertura de puerta.

Bloqueo seguridad niños .

El bloqueo de padres tiene como objetivo hacer que los niños no puedan cambiar ajuste de horno. Después de activar el bloqueo de padres, el horno deja de reaccionar a todas las señales con excepción de la combinación de desbloqueo.

Activación de bloqueo.

Manteniendo el dedo en el sensor , mueva ***la perilla de cambio de ajuste*** en el sentido del símbolo [**+**]. El programador confirma el uso de bloqueo con un sonido [confirmación2].

Desactivación de bloqueo.

Manteniendo el dedo en el sensor , mueva ***la perilla de cambio de ajustes*** en el sentido de cambio del símbolo [**-**]. El programador confirma la eliminación de bloqueo con un sonido [finalización].

Función ECO

El funcionamiento de la función ECO consta en desactivación temprana de calor – 5 minutos antes de finalizar el trabajo - y en acabar de asar la comida con el calor aglomerado en el horno, es decir, con el calor residual. El objetivo es ahorrar energía.
La función ECO está activada/ desactivada automáticamente después de activar/ desactivar la función TIEMPO DE TRABAJO y la función TERMOSONDA. Su actividad se señala con la iluminación del símbolo ECO.
En caso de asar con uso de termosonda, el calor se apaga a 2˚C antes de conseguir la temperatura deseada. La temperatura ajustada debe ser conseguida 5 minutos después de apagar el calor.

Sensor de temperatura - termosonda.

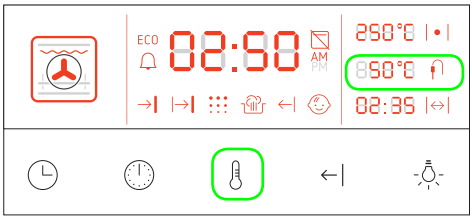

Después de conectar el sensor de temperatura en cada posición de ***la perilla de función*** además de LIMPIEZA y posición **0**, en la pantalla, en el lugar presentado abajo se iluminará el símbolo y la temperatura deseada de termosonda, 80˚C por omisión. La detección de sonda se señala con el sonido [confirmación2]. Ahora el usuario tiene la posibilidad de ajustar la temperatura de comida a la cual se desactivará el calor. Para fijar la temperatura de desactivación, se debe tocar dos veces el sensor , (después de tocar la primera vez se fija la temperatura deseada de horno y la segunda la termosonda). La temperatura de termosonda empieza a parpadear. ***Con la perilla de cambio de ajustes*** se puede cambiar en el ámbito de 30˚C ÷ 99˚C. Después de fijar la temperatura se debe volver a tocar el sensor . Si durante los 5 segundos no se confirma la temperatura, el control aceptará el ajuste corriente y finalizará el procedimiento de cambio de temperatura de termosonda.
Al asado con el uso de termosonda le acompaña la función ECO (el símbolo ECO se enciende junto con el símbolo de termosonda) – el calor apaga a 2˚C antes de que la comida consiga la temperatura deseada y el asado de la comida finaliza con el calor residual. 5 minutos después de apagar el calor tiene lugar la finalización del proceso de asado. Se oye un sonido [alarma de finalización de trabajo], la temperatura de termosonda y su símbolo parpadean. La desactivación de alarma tiene lugar después de introducir por el usuario cualquier señal de entrada o 1 minuto más tarde. La inactividad de usuario tiene efecto en el paso al modo de espera. El usuario puede continuar el asado después de tocar dos veces el sensor y después de aumentar la temperatura de la termosonda. Después de desconectar la termosonda, la temperatura y su símbolo se apagan. La detección de la desconexión de la sonda se señala con un sonido [finalización].
En caso de apagar el horno – fijar la perilla en la posición **0** – con la sonda conectada, en la pantalla de la temperatura deseada aparecerá la temperatura residual de horno. El símbolo de sonda y su indicación no se visualizan.

Tipo de carne	Temperatura [°C]
Carne de cerdo	85 - 90
Carne de vaca	80 - 85
Ternera	75 - 80
Cordero	80 - 85
Caza	80 - 85

¡Advertencia! Se debe usar sólo la sonda térmica suministrada con el horno.

Calentamiento rápido de la cámara de horno ←|.

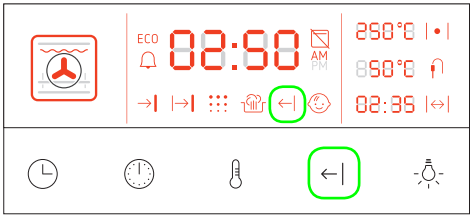

El usuario puede acelerar el calentamiento de horno por medio de la función CALENTAMIENTO RÁPIDO. La función está disponible en todos los ajustes de ***la perilla de función*** con excepción de la función DESCONGELACIÓN, LIMPIEZA y "0"- pata estas posiciones el toque de sensor ←| tiene efecto en señal de sonido [error]. La activación de la función (al tocar el sensor ←|) tiene efecto en activar el calor. El aparato funciona con máxima potencia posible para conseguir la temperatura deseada lo más pronto posible. En la pantalla se enciende el símbolo de CALENTAMIENTO RÁPIDO ←| .
Después de conseguir la temperatura deseada se oye un sonido [confirmación]. El horno pasa en el modo de calentamiento de acuerdo con la función fijada con ***la perilla de función***. Se puede desactivar esta función al tocar el sensor ←|. A la desactivación le acompaña un sonido separado [finalización].

Iluminación.

Activación de iluminación:

- ***La perilla de función*** de horno pasa de la posición **0** – activación de toda función de horno.
- El usuario abre la puerta de horno.
- El usuario toca el sensor - se oye un sonido [confirmación].

Desactivación de iluminación

- La iluminación apaga automáticamente 30 segundos desde su activación a menos que la puerta de horno esté abierta – si la puerta permanece abierta, la iluminación apagará 10 minutos más tarde.
- La iluminación se apaga 30 segundos después de cerrar la puerta de horno si ***la perilla de función*** está en una posición diferente que la **0**.
- La iluminación apaga en el momento de cerrar la puerta de horno, si ***la perilla de función*** está en la posición **0**.
- El usuario toca el sensor - se oye un sonido [finalización].
- El usuario fija ***la perilla de función*** en la posición **0** y la puerta de horno está cerrada.

La iluminación puede permanecer activada de forma permanente durante el funcionamiento de la función de calor. Para ello se debe mantener apretado el sensor durante 3 segundos. La desactivación 30 segundos más tarde se desactivará y la iluminación se activará, si no está activada. Esto se señala con un sonido [confirmación2]. La desactivación de la luz se consigue después de corto toque de sensor , se emite el sonido [finalización]. La opción de iluminación permanente se reinicia de esta manera. El reinicio es también realizado después de fijar ***la perilla de función*** en la posición **0**.

Funciones de calor.

Las funciones de calor se activan por medio de ***la perilla de función*** . En función de la versión hay 8 ó 10 funciones y un ajuste adicional **0** – horno desactivado.

Posiciones de ***la perilla de función***.

POSICIÓN 0.
Las funciones de sensores no están activas ←| y 🌡. Al tocarlas el programador no reacciona además de la señal sonora [error].
Además, está limitada la selección de la función de reloj 🕒. Después de desactivar el horno – fijar ***la perilla de función*** en la posición **0** de otra posición – en la pantalla se visualiza la temperatura de la cámara de horno en lugar de la temperatura deseada. La temperatura es visualizada si no es superior que los 60˚C. El área de la función de horno está apagada.

POSICIONES 1 - 10.
La descripción de funcionamiento de horno que corresponde a las respectivas posiciones de ***la perilla de función*** de calor se encuentra en el cuadro en la siguiente página.
Ajuste de la temperatura de calor
Toda función de calor tiene asignada temperatura por omisión que se puede cambiar (con excepción de la FUNCIÓN LIMPIEZA Y DESCONGELACIÓN) por medio de ***la perilla de cambio de ajustes*** en cualquier momento después de seleccionar la función de calor y tocar el sensor 🌡 en el ámbito [0 - 280˚C]. La temperatura modificada es aprobada inmediatamente por medio de control como temperatura deseada. La inactividad de usuario durante 5 segundo después de tocar el sensor 🌡 bloquea la posibilidad de cambiar de temperatura – se debe volver a tocar el sensor. La activación de cualquier calefactor se señala con iluminación de símbolo | • | de acuerdo con el funcionamiento de termostato.

Apertura de puerta durante el trabajo.

Si el usuario abre la puerta de horno cuando esté activa cualquier función de calor con excepción de LIMPIEZA POR PIRÓLISIS (puerta bloqueada), los calefactores y el ventilador de circoterm se apagarán para el tiempo de detección de puerta abierta. Si la puerta permanece abierta durante más de 30 segundos, se genera un alarma sonoro de 15 segundos con uso del sonido [error]. Se puede apagar el alarma al introducir cualquier señal de entrada.

Tabla. Funciones de horno.

Posi-ción de perilla	Indicación de función en la pantalla	Función del horno	Opciones	Configuración predeterminada
1		CIRCOTHERM	–	170˚C nivel 3
2 ECO		CIRCOTHERM ECO*	–	170˚C nivel 3
3		CIRCOTHERM + CALOR INFERIOR	–	220˚C nivel 2
4		CALOR INFERIOR (ASADO LIGERO)	–	200˚C
5		CALOR INFERIOR + SUPERIOR	–	180˚C nivel 3
6		CALOR INFERIOR + SUPERIOR +VENTILADOR	–	170˚C nivel 3
7		GRILL + CALOR SUPERIOR +VENTILADOR	el asador cuando	190˚C nivel 2
8		GRILL + CALOR SUPERIOR	el asador cuando	280˚C nivel 5
9		GRILL	el asador cuando	280˚C nivel 5
10		LIMPIEZA	–	calor inferior 90˚C 30 min.
P			PIRÓLISIS**	grill + calor inferior 480˚C 90/120/150 min.

*Con el uso de la función circotherm ECO se enciende la forma optimizada de calor que tiene como objetivo ahorrar energía durante la preparación de platos.

** en hornos con función de limpieza con pirólisis

Función limpieza.

A la última posición de ***la perilla de función*** está asignada la LIMPIEZA.

Para el horno con esmalte Aqualytic (letras ***Qa*** en la indicación de tipo de horno).
Vierta 0,5 l de agua sobre el fondo de la cámara del horno.
Para el horno con esmalte estándar (letra ***Q*** en la indicación de tipo de horno).
Introduzca la bandeja para pan en el horno en el nivel inferior y eche en ella 0,25 l de agua.

La activación de la función tiene lugar en 3 segundos desde la fijación en ella de la perilla y se señala con sonido [confirmación2]. En el momento de activación de la función, el tiempo para la finalización de proceso se cuenta atrás y es visualizado. La finalización de la LIMPIEZA es señalada de la misma forma como la finalización de trabajo con el TIEMPO DE TRABAJO fijado.

Función limpieza por pirólisis (horno con función de pirólisis)

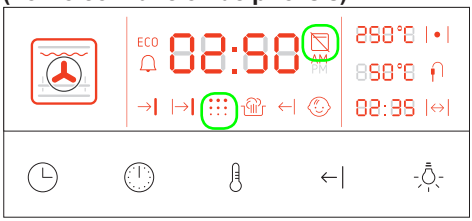

La función LIMPIEZA POR PIRÓLISIS consta en dos etapas: 1/ CALENTAMIENTO, 2/ENFRIAMIENTO. Durante el calentamiento se visualiza la temperatura deseada de 480˚C y el símbolo . Después de pasar a la etapa de enfriamiento se visualiza la temperatura de la cámara de horno.
Para la FUNCIÓN DE PIRÓLISIS no se puede cambiar de temperatura deseada con ***la perilla de cambio de ajustes***. En vez de ello ***la perilla de cambio de ajustes*** sirve para seleccionar el tiempo de duración de proceso. Opciones posibles: 90 minutos, 120 minutos ó 150 minutos. Las opciones pasan dando vueltas. Por defecto está fijado el ciclo de 90 minutos. Los cambios de tiempo de duración de ciclo se puede realizar solamente durante 3 segundos desde el momento de selección de función.
La activación de la FUNCIÓN DE PIRÓLISIS es posible si la puerta de horno está cerrada. Si en 3 segundos desde el ajuste de ***la perilla de función*** en posición P la puerta permanece abierta, se oye un sonido [error] hasta el momento de cierre de la puerta o hasta fijar ***la perilla de función*** en otra posición. Si en 2 minutos el usuario no cierra la puerta de horno, el control pasa en funcionamiento conforme con el ajuste de ***la perilla de función*** en posición **0**. Junto con el arranque de la FUNCIÓN DE PIRÓLISIS se activa el BLOQUEO DE PUERTA, lo cual se señala con la iluminación de símbolo . El BLOQUEO DE PUERTA se apaga después de terminar el programa después de enfriar el horno, cuando la temperatura baja por debajo de 150˚C. El transcurso de proceso es análogo al funcionamiento de TIEMPO DE TRABAJO – el tiempo se cuenta atrás, la finalización se señala con sonido adecuado. Se puede interrumpir la función fijando ***la perilla de función*** en posición **0**, sin embargo, el bloqueo es liberado justo después de la caída de temperatura de la cámara de horno por debajo de 150˚C. La activación de otra función de horno no es posible hasta que la FUNCIÓN DE PIRÓLISIS no termine completamente – bloqueo abierto de la puerta de horno. En caso de desaparición de corriente, si en caso de volver a activar la temperatura de horno excede los 150˚C, se activará el procedimiento de enfriamiento, la puerta de horno permanece bloqueada, se visualiza la temperatura residual.

¡Advertencia! La puerta del horno está equipada con un dispositivo de bloqueo que no permite abrirla durante el proceso. No abra la puerta para no interrumpir el proceso de limpieza.

Función de reloj. Temporizador Tiempo de trabajo. Trabajo con demora.

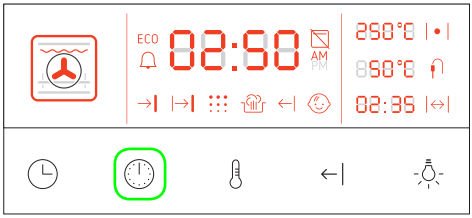

Funciones de reloj: TEMPORIZADOR, TIEMPO DE TRABAJO, TRABAJO CON DEMORA - se activan por medio del sensor marcado con el símbolo . Para activar una de las funciones de arriba se debe tocar el sensor (sonido [confirmación]) hasta el momento en que el símbolo de la función seleccionada empiece a parpadear. Luego, se debe usar la***perilla de cambio de ajustes*** para fijar la hora. Los parámetros de la función de reloj son ordenados en el siguiente orden: temporizador -> tiempo de trabajo -> hora de finalización de trabajo (parámetro posible para definir después de introducir el tiempo de trabajo). La función TRABAJO CON DEMORA se activa después de definir parámetros de TIEMPO DE TRABAJO y, luego, HORA DE FINALIZACIÓN. Las funciones TIEMPO DE TRABAJO y TRABAJO CON DEMORA controlan la activación y desactivación de horno. La función TEMPORIZADOR no tiene efecto en el funcionamiento de horno. Las funciones TEMPORIZADOR y TIEMPO DE TRABAJO/ TRABAJO CON DEMORA pueden funcionar paralelamente.

Borrado de la función de reloj.
Si mantenemos al mismo tiempo durante 3 segundos los sensores señalados con los símbolos y tiene lugar la desactivación de todas las funciones de reloj.

Funciones de reloj adicional.

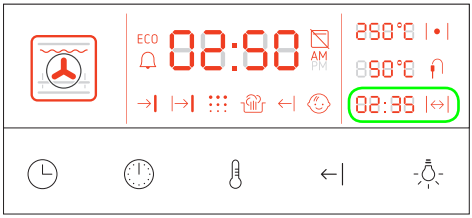

El reloj adicional que está situado en el rincón derecho inferior de la pantalla cumple tres funciones, en función del modo de trabajo de horno (si se introducen los parámetros de función TIEMPO DE TRABAJO o TRABAJO CON DEMORA).
1. Función de conteo de tiempo de trabajo de horno. La actividad de función se señala con iluminación del símbolo |↔|. El reloj adicional indica el tiempo de trabajo que pasó desde la activación de horno. La indicación de reloj se apaga y borra después de fijar ***la perilla de función*** en posición **0**.
2. La función de visualización de la hora de inicio de trabajo con la función activa TRABAJO CON DEMORA. El símbolo |↔| está apagado, el reloj adicional indica la hora de inicio de trabajo.
3. La función de visualización de tiempo para finalizar el trabajo con funciones activas TIEMPO DE TRABAJO y TRABAJO CON DEMORA. El símbolo |↔| está apagado. El reloj adicional indica el tiempo que queda para finalizar el programa. En caso de la función TRABAJO CON DEMORA el reloj pasa automáticamente a la visualización de tiempo para finalizar el programa en el momento de iniciar el trabajo.

Temporizador
El TEMPORIZADOR cuenta atrás el tiempo deseado. Después de finalizar la cuenta atrás se emite el sonido [alarma de temporizador]. El TEMPORIZADOR funciona independientemente de otras funciones, si la perilla de función de horno se encuentra en posición

diferente que **0**.

Ajuste de TEMPORIZADOR.

Toque el sensor - sonido [confirmación]. El símbolo de temporizador empieza a parpadear, en el reloj principal aparece la indicación 00:00 que parpadea hasta el momento de usar ***la perilla de cambio de ajustes***. Al mover ***la perilla de cambio de ajustes*** a la derecha / izquierda se fija la hora. Confirme el ajuste e inicie el TEMPORIZADOR al tocar el sensor - sonido [finalización]. Si la hora fijada es diferente de 00:00, sin embargo, no se confirma con sensor, a 5 segundos de inactividad de usuario el TEMPORIZADOR iniciará con la indicación corriente – sonido [finalización]. En el momento de activar la FUNCIÓN DE TEMPORIZADOR en el reloj principal de nuevo aparece la hora real y el símbolo de temporizador es iluminado de forma permanente.
La hora deseada puede ser editada durante el trabajo de TEMPORIZADOR de la misma forma como su ajuste.

Tiempo de trabajo.

El usuario puede programar el horno de tal forma que después de tiempo determinado entre las 00:01h y 10:00 h con precisión de 1 minuto el aparato se apague automáticamente – como si ***la perilla de función*** se fijara en posición **0**. Al funcionamiento de la función de tiempo de trabajo le acompaña la función ECO (descrita en el punto Función ECO), lo cual se señala con la iluminación del símbolo ECO.

Activación de la función TIEMPO DE TRABAJO.

El ajuste de TIEMPO DE TRABAJO es posible solamente cuando la perilla izquierda de selección de función de horno se fija en posición diferente que **0**.
Toque el sensor (sonido [confirmación]) hasta el momento en que el símbolo empiece a parpadear y en el reloj principal aparezca hora 00:00 que parpadeará hasta el momento de usar ***la perilla de cambio de ajustes***. ***Con la perilla de cambio de ajustes*** introduzca el TIEMPO DE TRABAJO. Confirme el tiempo fijado al tocar el sensor, sonido [confirmación]. El símbolo se visualizará de forma permanente. En el reloj aparece la indicación parpadeante: [hora actual + TIEMPO DE TRABAJO + 1 minuto]. Al volver a tocar el sensor, activamos la función de TIEMPO DE TRABAJO. En caso de falta de confirmación de ajustes introducidos, en 5 segundos la función arrancará automáticamente.
La finalización de la función TIEMPO DE TRABAJO es señalada con sonido [finalización].
En el momento de activar la función TIEMPO DE TRABAJO, en el reloj principal de nuevo aparece la hora real y el símbolo es iluminado de forma permanente. El horno es activado. El tiempo de trabajo que queda es contado atrás y visualizado en el lugar indicado en la figura de abajo.

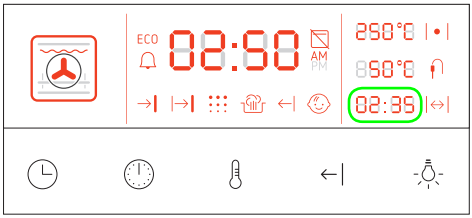

Si el usuario después de activar la función TIEMPO DE TRABAJO ha fijado ***la perilla de función*** de horno en posición **0**, finalizará de conformidad con el procedimiento descrito abajo.
La hora deseada puede ser editada después de activar la función de la misma forma como su ajuste.

Finalización de la función de trabajo

Después del transcurso de tiempo de trabajo el horno es desactivado - como si ***la perilla de función*** fuese fijado en posición **0**. Se activa la señal sonora –[alarma de finalización de trabajo] que dura 1 minuto aproximadamente. El símbolo |→| y la indicación del tiempo que queda, por ejemplo, 00:00 empiezan a parpadear hasta que ***la perilla de función*** no se fija en posición **0**. Después de terminar la función TIEMPO DE TRABAJO, no es posible activar ninguna función de horno hasta que ***la perilla de función*** se fije en posición **0**.

El usuario tiene la posibilidad de continuar el trabajo de horno con los mismos ajustes si después de finalizar el TIEMPO DE TRABAJO toca el sensor y vuelve a fijar los parámetros de la función TIEMPO DE TRABAJO.

El alarma sonoro se desactiva más temprano en el momento en que aparezca cualquier señal de entrada - en caso de señales de sensores táctiles no se genera ningún sonido.

Trabajo con demora.

El usuario puede programar el horno para que se active con demora y finalice el proceso a la hora indicada. A base de datos sobre la finalización de proceso y su transcurso el programador calcula la hora de inicio de proceso. El inicio y la finalización se realizan automáticamente. Se puede fijar la hora de finalización en el ámbito [hora actual] + 23h 59min, en cambio, el tiempo de duración de proceso hasta 10h, ambas con precisión de un minuto.

Par activar la función TRABAJO CON DEMORA, antes se debe fijar el TIEMPO DE TRABAJO.

Inicie el procedimiento de activación de la función TIEMPO DE TRABAJO. Después de confirmar con el sensor el tiempo de trabajo |→| se visualizará de forma permanente y el símbolo →| empezará a parpadear. En el reloj parpadea también la hora [hora actual + TIEMPO DE TRABAJO +1min]. Use ***la perilla de cambio de ajustes*** para fijar la hora de finalización de proceso. Después de confirmar los ajustes con el sensor o al pasar 5 segundos de inactivación de usuario, los parámetros se guardarán y la función TRABAJO CON DEMORA se activará y le acompañara el sonido sonoro [finalización].

En el momento de activar la función TRABAJO CON DEMORA en el reloj principal de nuevo aparecerá la hora real. Los símbolos |→|, →| se visualizan de forma permanente.

En la pantalla se cuenta atrás el tiempo para iniciar el calentamiento calculado a base de la hora de finalización y duración de proceso. Pasado este tiempo, el símbolo |→| se apagará y en la pantalla se cuenta atrás el tiempo para finalizar el proceso.

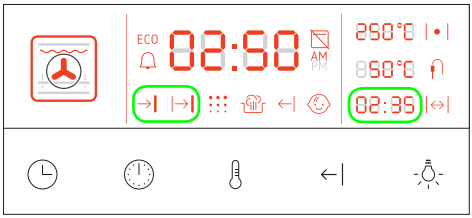

Si el usuario después de activar la función TRABAJO CON DEMORA ha fijado ***la perilla de función*** de horno en posición **0**, finalizará de conformidad con el procedimiento descrito abajo. La temperatura deseada será puesta a cero.

La función puede ser editada de la misma forma como su fijación en cualquier momento.

Finalización de la función trabajo con demora.

En el momento en que el reloj llegue a la hora deseada, el horno será desactivado – como si ***la perilla de función*** se fijara en posición **0**. Se activa la señal sonora [alarma

de finalización de trabajo] que dura 1 minuto aproximadamente. Los símbolos |→|, →| y la indicación del tiempo que queda, por ejemplo, 00:00 empiezan a parpadear. El alarma sonoro se desactiva en el momento en que aparezca cualquier señal de entrada - en caso de señales de sensores táctiles no se genera ningún sonido.
Los símbolos |→|, →| y el tiempo que queda 00:00 parpadean hasta que ***la perilla de función*** no se fije en posición **0**. Los parámetros de horno se borrarán.
La activación de alguna de las funciones de horno no será posible hasta que ***la perilla de función*** no se fije en posición **0**.
El usuario tiene la posibilidad de continuar el trabajo de horno con los mismos ajustes si después de finalizar la función toca el sensor y vuelve a fijar los parámetros de la función tiempo de trabajo.

Uso de tostador.

El proceso de tostado se hace como consecuencia de actividad de los rayos infrarrojos, emitidos por el calefactor de tostador calentado al rojo.
Para apagar el tostador, es necesario:

- seleccione una de las funciones de calor ,
- calentar el horno durante unos 5 minutos (con la puerta cerrada del horno).
- situar la bandeja con el plato en el adecuado nivel de trabajo del horno y en caso de tostar en parrilla, situar al nivel directamente inferior (por debajo de la parrilla) la bandeja para la grasa,
- cerrar la puerta del horno.

¡Advertencia!
El tostado debe ser realizado con la puerta del horno cerrada.

En caso de usar el tostador, las partes disponibles pueden hacerse calientes. Se recomienda no admitir a los niños al horno.

HORNEADO - CONSEJOS PRÁCTICOS

Preparación de pasteles

- se recomienda preparar pasteles en bandejas incluidas en la cocina,
- se pueden también preparar pasteles en bandejas compradas de empresas terceras que deben situarse en la rejilla, **para cocer se recomienda usar bandejas de color negro que mejor conducen el calor y reducen el tiempo,**
- no recomendamos el uso de moldes y bandejas para pasteles con superficie clara y brillante en caso de usar la calefacción convencional (calefactor superior + inferior) el uso de este tipo de formas puede hacer que el fondo del pastel no esté bien asado,
- en el momento de usar la función de aire caliente no es necesario calentar previamente la cámara de horno, para los demás tipos de calefacción antes de introducir el pastel la cámara del horno debe estar calentada,
- antes de sacar el pastel del horno hay que comprobar la calidad del pastel con palito de madera (en caso de picar el pastel, deberá permanecer seco y limpio),
- se recomienda dejar el pastel en el horno después de apagar el horno durante unos 5 minutos,
- las temperaturas de los pasteles realizados con el uso de la función aire caliente suelen ser unos 20 – 30 centígrados inferiores en relación a los pasteles convencionales (con el empleo de calefactor superior e inferior),
- los parámetros de la tabla son aproximados y deben ser corregidos en función de sus propias experiencias y gustos culinarios,
- en caso de que la información de los libros de cocina se diferencien bastante de los valores de la tabla les sugerimos seguir el manual.

Asado de carnes

- en el horno hay que preparar las porciones de carne de más de 1kg, las porciones más pequeñas es mejor preparar en la placa
- para asar se recomienda usar vasos refractarios y los mangos de estos vasos deben resistir las altas temperaturas,
- en caso de asar en la rejilla o en el asador, se recomienda colocar una bandeja al nivel inferior con un poco de agua,
- al menos una vez, a la mitad del asado se recomienda dar la vuelta a la carne y durante el asado hay que echar la carne con la salsa de la bandeja o con agua caliente salada - NO se debe echar agua fría en la carne.

HORNEADO - CONSEJOS PRÁCTICOS

Funciones de calentamiento, circotherm ECO

- con el uso de la función circotherm ECO se enciende la forma optimizada de calor que tiene como objetivo ahorrar energía durante la preparación de platos,
- no se puede reducir el tiempo de asado por medio de fijar temperaturas superiores, tampoco se recomienda precalentar el horno antes de asar,
- no se debe cambiar de ajustes de temperatura durante el asado ni abrir la puerta durante el asado.

Paránetros recomendados con el uso de la función circotherm ECO

Tipo de cocción	Función del horno	Temperatura °C	Nivel	Tiempo [min]
	ECO	180 - 200	2 - 3	50 - 70
	ECO	180 - 200	2	50 - 70
	ECO	190 - 210	2 - 3	45 - 60
	ECO	200 - 220	2	90 - 120
	ECO	200 - 220	2	90 - 160
	ECO	180 - 200	2	80 - 100

LIMPIEZA Y MANTENIMIENTO DEL HORNO

El cuidado del usuario de mantener limpio el horno y su adecuado mantenimiento influyen de forma importante en la prolongación del periodo de trabajo sin avería.

Antes de empezar la limpieza deberá desconectar el horno. Deberá empezar la limpieza tan solo después de enfriar el horno.

- El horno debe limpiarse después de cada uso. Al limpiar el horno deberá encender la luz para ver mejor el espacio de trabajo.
- La cámara de horno debe lavarse solamente con agua templada y un poco de lavavajillas.
- **Limpieza con vapor**
  El modo de actuar está descrito en el capítulo *Funcionamiento del programador y mandos del horno.*
  Después de terminar el proceso de limpieza, abra la puerta del horno, limpie el interior con una esponja o un paño y luego lave con agua templada y detergente lavaplatos.
- Una vez lavada la cámara del horno hay que dejarla seca.
- Para lavar y limpiar las superficies debe usar un paño suave que absorba bien la humedad.

¡Importante!

Para la limpieza y mantenimiento no se permite usar ningún limpiador abrasivo, detergente agresivo ni objetos rugosos.

Para limpiar la parte frontal de la caja utilizar sólo agua caliente con pequeña cantidad de detergente lavaplatos o para vidrio. No aplicar cremas limpiadoras.

- Los hornos marcadas con la letra **D** están dotadas de guías de alambre que se sacan fácilmente (rejillas) de las bandejas de horno. Para sacarlas para lavar hay que tirar del enganche que se encuentra en la parte delantera y, luego, apartar la guía y sacar los enganches traseros.

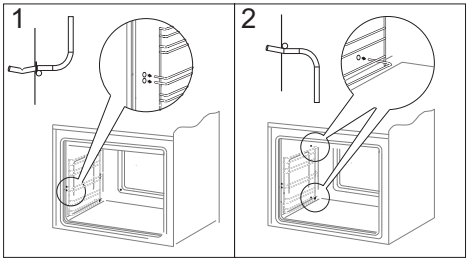

Eliminación de rejillas

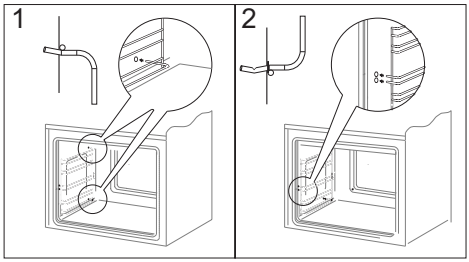

Colocación de rejillas

- Los hornos marcados con las lateras **Dp** están equipados con guías inoxidables para bandejas fijadas a las guías metálicas. Las guías deben retirarse y lavar junto con los carriles de metal. Antes de situar las bandejas en las guías hay que sacar las guías (cuando el horno está calentado, hay que sacar las guías tirando del borde posterior de los elementos saliente en la parte delantera de las guías) y, luego, empujar las guías junto con la bandeja.

¡Advertencia!
Las guías telescópicas no deben lavarse en lavavajillas.

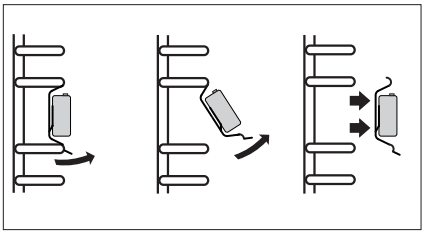

Modo de extraer las guías telescópicas

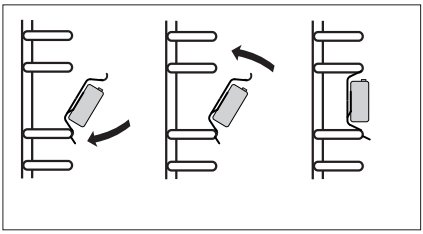

Modo de colocar las guías telescópicas

LIMPIEZA Y MANTENIMIENTO DEL HORNO

Limpieza por pirólisis

Autolimpieza de horno por pirólisis. El horno se calienta hasta la temperatura aprox. de 480 ^{O}C. Los residuos que quedan después de hornear o de preparar el grill quedan carbonizados en cenizas fáciles de eliminar que al final del proceso se deben barrer o retirar con un paño húmedo.

Antes de activar la función de pirólisis.

¡Advertencia!
Retire todos los accesorios del interior del horno (bandejas, rejillas, carriles laterales y guías telescópicas). Los accesorios que se dejarán en el interior del horno durante el proceso se dañarán de forma irreversible.

- Elimine la suciedad más gruesa del interior del horno.
- Limpie con un paño húmedo las superficies exteriores del horno.
- Actúe según las instrucciones.

Durante el proceso de limpieza.

- No deje paños cerca del horno caliente.
- No active la placa de cocina.
- No active la luz del horno.
- **La puerta del horno está equipada con un dispositivo de bloqueo que no permite abrirla durante el proceso. No abra la puerta para no interrumpir el proceso de limpieza.**

¡Advertencia!
Durante el proceso de limpieza por pirólisis de horno podrá alcanzar temperaturas muy elevadas, por lo tanto sus superficies externas podrán calentarse más de lo normal. Hay que cuidar de que entonces los niños no se encuentren en la proximidad del horno.
Debido a las exhalaciones que se generan durante el proceso, la cocina debe ser bien ventilada.

Proceso de limpieza por pirólisis:

- Cierre la puerta del horno.
- Siga las indicaciones del capítulo *Función de limpieza por pirólisis.*

¡Advertencia!

Cuando en el horno la temperatura esté muy alta (superior a la de funcionamiento normal), la puerta no se desbloqueará.
Después de enfriar, se podrá abrir la puerta y eliminar la ceniza usando un paño suave humedecido. Monte los carriles laterales y los demás accesorios. El horno está listo para usar.

LIMPIEZA Y MANTENIMIENTO DEL HORNO

Cambio de bombilla halógena que ilumina el horno

Para evitar posibilidades de choque eléctrico, antes de cambiar la bombilla halógena, asegúrese de que el aparato esté desconectado de la red eléctrica.

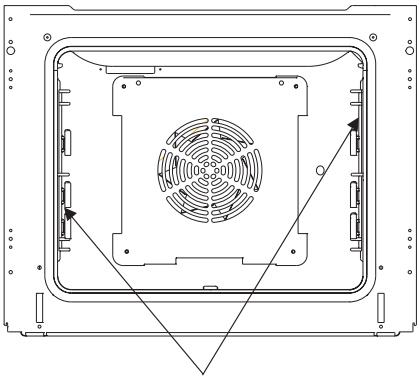

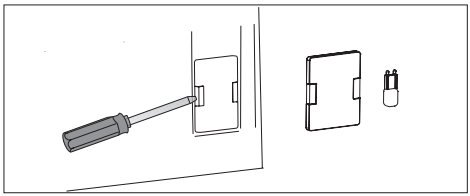

1. Desconectar la alimentación del horno
2. Retirar los accesorios del horno.
3. Si el horno tiene guías telescópicas, éstas se deben retirar.
4. Utilizando un destornillador plano levantar el enganche de la pantalla , retirarla y lavar, recordando secarla muy bien.
5. Sacar la bombilla halógena corriéndola hacia abajo sirviéndose para ello de un paño o papel; a ser necesario, sustituir la bombilla halógena por una nueva G9
- voltaje 230V
- potencia 25W
6. Colocar con precisión la bombilla halógena en el alojamiento.
7. Colocar la pantalla de la lámpara

Advertencia: ¡Debe tener cuidado al colocar la bombilla halógena y no tocarla directamente con los dedos!

Cambio de bombilla halógena que ilumina el horno

Para evitar posibilidades de choque eléctrico, antes de cambiar la bombilla halógena, asegúrese de que el aparato esté desconectado de la red eléctrica.

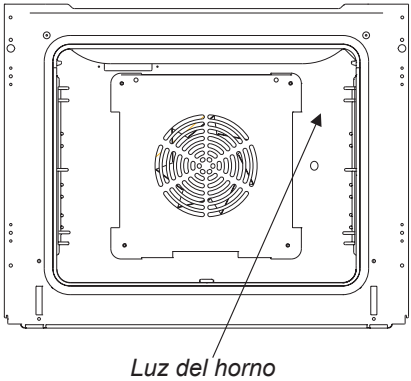

1. Desconectar la alimentación del horno
2. Retirar los accesorios del horno.
3. Desenroscar y lavar la pantalla de la lámpara recordando secarla bien.
4. Sacar la bombilla halógena sirviéndose para ello de un paño o papel; a ser necesario, sustituir la bombilla halógena por una nueva G9
- voltaje 230V
- potencia 25W
5. Colocar con precisión la bombilla halógena en el alojamiento.
6. Enroscar la pantalla de lámpara.

Cambio de la bombilla de iluminación del horno

Para evitar el choque eléctrico, antes de sustituir la bombilla asegúrese de que el aparato está apagado.

- Colocar todos los mandos de control en la posición **„● ” / „0”** y desconectar la alimentación eléctrica,
- Desenroscar y lavar la pantalla de la lámpara recordando secarla bien.
- Desenroscar la bombilla del alojamiento y, de ser necesario, reemplazarla con una nueva bombilla de alta temperatura (300^{0}C) de parámetros:
  - voltaje 230 V
  - potencia 25 W
  - rosca E14.

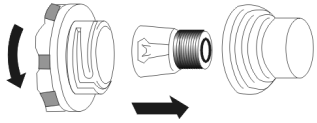

Lámpara de horno

- Enroscar la bombilla recordando de situarla exactamente en el alojamiento cerámico.
- Enroscar la pantalla de lámpara.

LIMPIEZA Y MANTENIMIENTO DEL HORNO

Desmontaje de puerta

Para tener acceso más fácil a la cámara del horno y para limpiarla, es posible desmontar la puerta. Para ello hay que abrir la puerta, levantar el elemento protector situado en la bisagra (Fig. A). Cerrar ligeramente la puerta, levantar y sacar hacia adelante. Para montar la puerta en el horno hacer lo contrario. A la hora de introducir hay que fijarse de situar correctamente el corte de bisagra en la ranura de bisagra. Después de meter la puerta en el horno hay que bajar el elemento protector y **apretarlo con cuidado**. Si situamos mal el elemento protector podemos dañar la bisagra en el momento de cerrar la puerta.

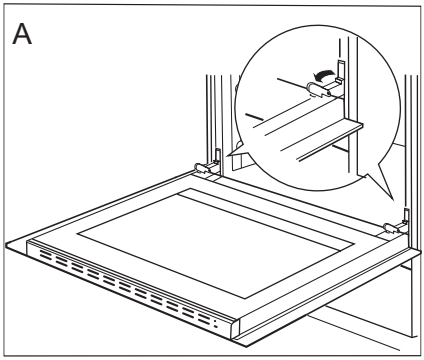

Desmontaje de las protecciones de bisagras

Desmontaje del cristal interno

1. Con un destornillador sacar el panel superior de la puerta y levantarlo por los lados (Fig. B).
2. Desmontar la parte superior de la puerta. (fig. B, C)

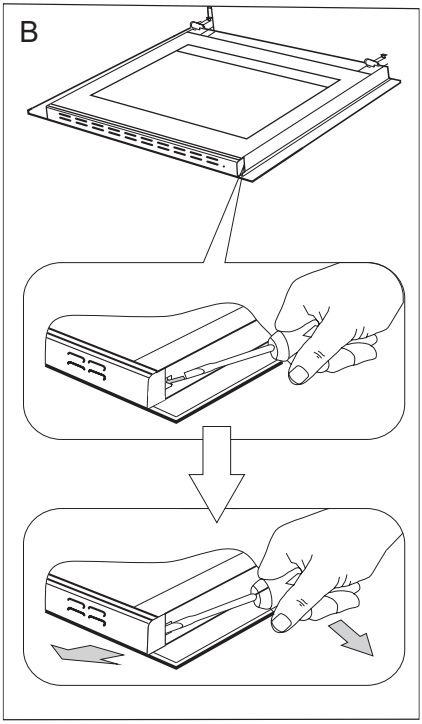

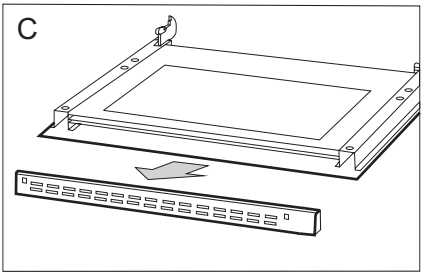

3. Sacar el cristal interno de la fijación (en la parte inferior de la puerta)

¡Nota! Peligro de daño de cristales. Hay que sacar el cristal, no levantar hacia arriba.

Sacar el cristal central, (fig. D).

4. Lavar el cristal con agua caliente y con detergente.

Para volver a montar el cristal hacer todo en orden contrario. La parte lisa del cristal deberá encontrarse arriba, las rinconeras abajo.

¡Nota! No apretar la parte superior al mismo tiempo por ambos lados de la puerta.

Para situar correctamente la parte superior de la puerta, primero adherir el extremo izquierdo a la puerta y apretar el extremo derecho hasta oír "clic". Luego apretar a la izquierda hasta oír "clic".

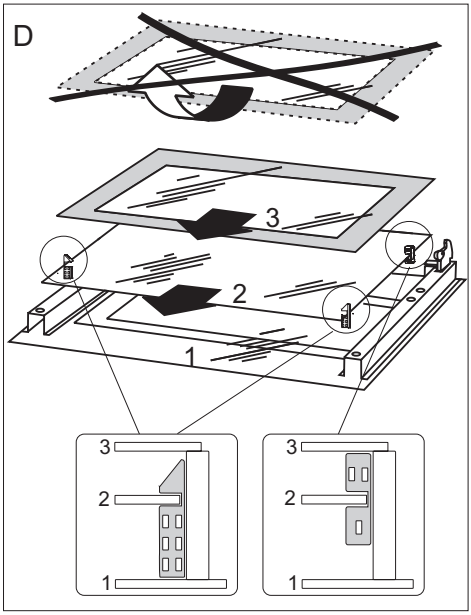

Desmontaje del cristal interno

Desmontaje del cristal interno (horno con función de pirólisis)

1. Con un destornillador de cruz desenrosque los tornillos que se encuentran en la moldura superior de la puerta (dib. B).

2. Usando un destornillador plano retirar la moldura superior de la puerta, levantándola suavemente por ambos lados (dib. B, C).

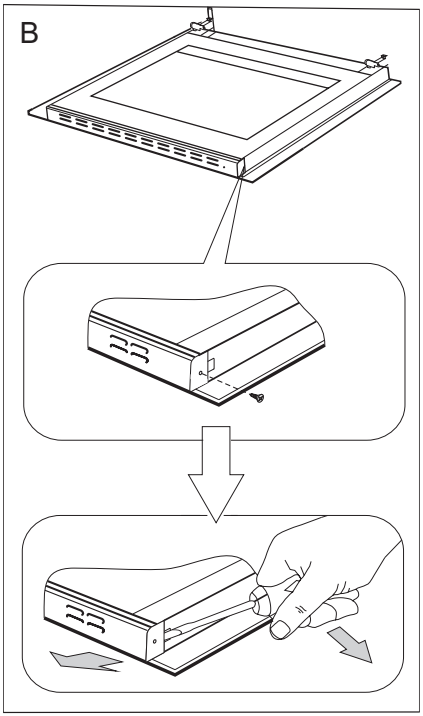

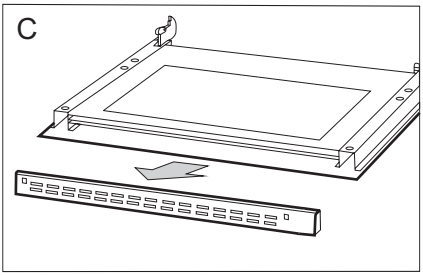

3. Sacar el cristal interno de la fijación (en la parte inferior de la puerta) (Dib. D). Extraer los cristales interiores.

¡Advertencia! Peligro de daño de cristales. Hay que sacar el cristal, no levantar hacia arriba.

Saque el cristal central, (dib. D).

4. Lavar el cristal con agua caliente y con detergente.

Para volver a montar el cristal hacer todo en orden contrario. La parte lisa del cristal deberá encontrarse arriba, las rinconeras abajo.

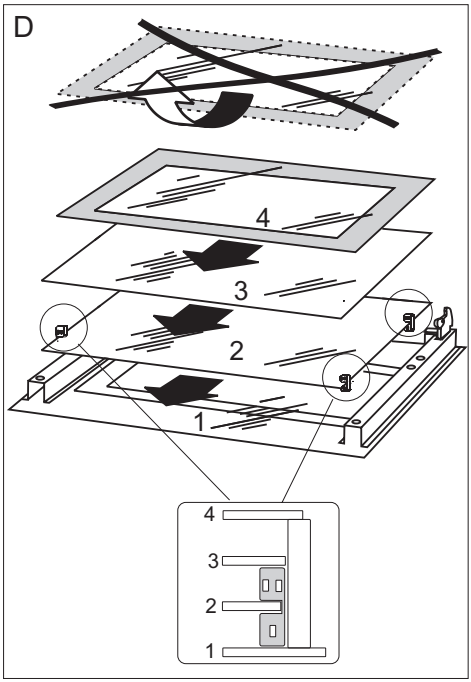

Desmontaje del cristal interno

Revisiones periódicas

Además de las actividades que tengan como fin mantener limpia la cocina, es necesario:

- realizar revisiones periódicas de funcionamiento de los elementos de control y de elementos de trabajo de la cocina. Después del periodo de garantía, al menos una vez a dos años hay que encargar al servicio de mantenimiento realizar una revisión técnica de la cocina,
- eliminar los defectos de explotación descubiertos,
- realizar mantenimiento periódico de los elementos de trabajo de la cocina,

¡Nota!

Todas las reparaciones y actividades relacionadas con la regulación deberán realizarse por el respectivo servicio de mantenimiento o por el instalador que tiene respectivos permisos.

SOLUCIÓN DE PROBLEMAS

En cada situación de emergencia es necesario:

- apagar los grupos de trabajo del horno,
- desconectar la alimentación eléctrica,
- algunas averías simples puede eliminar el mismo usuario, siguiendo las instrucciones de la tabla abajo; antes de consultar la atención al cliente o servicio de mantenimiento, es necesario comprobar los siguientes puntos de la tabla.

Problema	Causa	Solución
1.el dispositivo no funciona	pausa en alimentación de la corriente	comprobar el fusible de la instalación casera, reemplazar cuando esté fundido
2.no funciona la iluminación del horno	la bombilla está suelta o dañada	sustituir la bombilla fundida (véase el apartado *Limpieza y mantenimiento*)
3. error E00	error de lectura de temperatura dentro de la cámara de horno	el uso de horno es imposible, consulte el servicio más cercano.
4. error E01	error de lectura de temperatura de termosonda	el mensaje desaparece después de sacar la termosonda, el horno puede ser usado pero sin la termosonda
5. el ventilador de circotherm no funciona	¡Peligro de sobrecalentamiento! Desconecte inmediatamente el horno de electricidad (fusible). Dirigirse al servicio técnico más cercano.	

Si no se ha resuelto el problema se debe desconectar la alimentación eléctrica y avisar el fallo.

¡Advertencia! Todas las reparaciones pueden ser realizadas exclusivamente por técnicos calificados de servicio.

DATOS TÉCNICOS

Tensión nominal	230V 1N~ 50 Hz
Potencia nominal	máx. 3,1 kW
Dimensiones del horno	
(alto/ ancho/ profundidad)	59,5 / 59,5 / 57,5 cm
Cumple los requisitos de las normas UE	normas EN 60335-1, EN 60335-2-6

Declaración del fabricante

El fabricante declara con la presente que el producto cumple los requisitos esenciales de las siguientes directivas europeas:

- *Directiva de baja tensión **2014/35/EC**,*
- *Directiva de compatibilidad electromagnética **2014/30/EC**,*
- *Directiva de diseño ecológico **2009/125/EC***

*y por lo tanto el producto fue marcado CE y tiene **declaración de conformidad** compartida con las entidades supervisoras del mercado.*